ООО «МСС»

Трубопроводная арматура

№1/МСС

Каталог

- ***Задвижки***
- ***Затворы***
- ***Захлопки***
- ***Клапаны***
- ***Краны***
- ***Фильтры***

Санкт-Петербург

2017г

ООО «МСС»,
г.Санкт-Петербург,
Морская набережная15,
тел. +7 (812) 622-03-24

Оглавление

Задвижка клинкетная фланцевая PN16 6
Высокопрочный чугун / Нержавеющая сталь PN16 7
Высокопрочный чугун / Бронза PN16 8
Бронза / Бронза PN16 9
Нержавеющая сталь / Бронза PN16 10
Нержавеющая сталь / Нержавеющая сталь PN16 11
Затвор поворотный межфланцевый (Wafer type) PN16 12
Высокопрочный чугун / Алюминиевая бронза PN16* 13
Высокопрочный чугун / Нержавеющая сталь PN16* 14
Алюминиевая бронза / Алюминиевая бронза PN16* 15
Нержавеющая сталь / Нержавеющая сталь PN16* 16
Нержавеющая сталь / Алюминиевая бронза PN16* 17
Затвор поворотный межфланцевый (LUG type) PN16 18
Высокопрочный чугун / Алюминиевая бронза PN16* 19
Высокопрочный чугун / Нержавеющая сталь PN16* 20
Алюминиевая бронза / Алюминиевая бронза PN16* 21
Нержавеющая сталь / Нержавеющая сталь PN16* 22
Нержавеющая сталь / Алюминиевая бронза PN16* 23
Затвор поворотный фланцевый PN16 24
Высокопрочный чугун / Алюминиевая бронза PN16* 25
Высокопрочный чугун / Нержавеющая сталь PN16* 26
Алюминиевая бронза / Алюминиевая бронза PN16* 27
Нержавеющая сталь / Нержавеющая сталь PN16* 28
Нержавеющая сталь / Алюминиевая бронза PN16* 29
Захлопка фланцевая PN10 30
Высокопрочный чугун / Бронза PN10* 31
Сталь / Бронза PN10* 32
Захлопка межфланцевая PN16 33
Сталь / Нержавеющая сталь PN16 34
Клапан быстрозапорный фланцевый PN16 35
Высокопрочный чугун / Нержавеющая сталь PN16 36
Сталь / Нержавеющая сталь PN16 37

Производитель оставляет за собой право на внесение технических изменений в поставляемую Продукцию.

Оглавление

ООО «МСС»,
г.Санкт-Петербург,
Морская набережная15,
тел. +7 (812) 622-03-24

Клапан быстрозапорный угловой фланцевый PN16 38
Высокопрочный чугун / Нержавеющая сталь PN16 39
Сталь / Нержавеющая сталь PN16 40
Клапан запорный муфтовый 41
Бронза, PN16 42
Латунь, PN10 43
Клапан запорный проходной фланцевый 46
Высокопрочный чугун /Бронза, PN16* 47
Высокопрочный чугун /Нержавеющая сталь, PN16* 48
Бронза/Бронза, PN16* 49
Сталь/ Бронза, PN40 50
Сталь / Нержавеющая сталь, PN40 51
Клапан запорный угловой муфтовый PN16 44
Бронза, PN16 45
Клапан запорный угловой фланцевый 46
Высокопрочный чугун /Бронза, PN16* 53
Высокопрочный чугун /Нержавеющая сталь, PN16* 54
Бронза/Бронза, PN16* 55
Сталь / Бронза, PN40 56
Сталь/ Нержавеющая сталь, PN40 57
Клапан невозвратно-запорный муфтовый 58
Бронза, PN16 59
Латунь, PN10 60
Клапан невозвратно-запорный проходной фланцевый 61
Высокопрочный чугун /Бронза, PN16* 62
Высокопрочный чугун /Нержавеющая сталь, PN16* 63
Бронза/Бронза, PN16* 64
Сталь / Бронза, PN40 65
Сталь/ Нержавеющая сталь, PN40 66
Клапан невозвратно-запорный угловой муфтовый 67
Бронза, PN16 68
Клапан невозвратно-запорный угловой фланцевый PN16/40 69
Высокопрочный чугун /Бронза, PN16* 70
Высокопрочный чугун /Нержавеющая сталь, PN16* 71

Производитель оставляет за собой право на внесение технических изменений в поставляемую Продукцию.

Оглавление

Бронза/Бронза, PN16* 72
Сталь / Бронза, PN40 73
Сталь/ Нержавеющая сталь, PN40 74
Клапан невозвратный проходной фланцевый PN16/40 75
Высокопрочный чугун /Бронза, PN16* 76
Высокопрочный чугун /Нержавеющая сталь, PN16* 77
Бронза/Бронза, PN16* 78
Сталь / Бронза, PN40 79
Сталь/ Нержавеющая сталь, PN40 80
Клапан невозвратный угловой фланцевый PN16/40 81
Высокопрочный чугун /Бронза, PN16* 82
Высокопрочный чугун /Нержавеющая сталь, PN16* 83
Бронза/Бронза, PN16* 84
Сталь / Бронза, PN40 85
Сталь/ Нержавеющая сталь, PN40 86
Клапан пожарный проходной PN16 87
Бронза / Латунь PN16 88
Клапан пожарный угловой PN16 89
Бронза / Латунь PN16 90
Клапан предохранительный муфтовый PN10/16 91
Бронза PN10/16 92
Клапан предохранительный проходной фланцевый PN16/40 93
Высокопрочный чугун / Нержавеющая сталь PN16* 94
Сталь / Нержавеющая сталь PN40* 95
Нержавеющая сталь / Нержавеющая сталь PN40* 96
Клапан предохранительный угловой фланцевый PN16/40 97
Высокопрочный чугун / Нержавеющая сталь PN16* 98
Сталь / Нержавеющая сталь PN40* 99
Нержавеющая сталь / Нержавеющая сталь PN40* 100
Клапан редукционный муфтовый PN40 101
Латунь PN40* 102
Клапан редукционный фланцевый PN40 103
Высокопрочный чугун / Бронза PN40* 104
Клапан самозапорный для измерительных труб PN2 105

Производитель оставляет за собой право на внесение технических изменений в поставляемую Продукцию.

Бронза PN2 106
Клапан самозапорный фланцевый PN10 107
Бронза / Латунь PN10 108
Кран пробоотборный с шланговым соединителем PN10/64 109
Латунь PN10 110
Кран шаровой муфтовый PN10/64 111
Латунь PN10/64 112
Кран шаровой фланцевый PN10/16/25/40 115
Высокопрочный чугун / Нержавеющая сталь PN10/16 116
Сталь / Нержавеющая сталь PN25/40 117
Нержавеющая сталь / Нержавеющая сталь PN25/40 118
Кран шаровой 3-х ходовой муфтовый PN10/64 113
Латунь PN10 114
Кран шаровой 3-х ходовой фланцевый компактный PN40 115
Кованая сталь / Нержавеющая сталь PN40 120
Фильтр грубой очистки (Mud Box) PN10 121
Высокопрочный чугун / Нержавеющая сталь PN10 122
Фильтр грубой очистки угловой (Mud Box) PN10 123
Высокопрочный чугун / Нержавеющая сталь PN10 124
Фильтр Y-типа из бронзы с сеткой из нержавеющей стали PN16 125
Бронза / Нержавеющая сталь PN16 126
Фильтр Y-тип муфтовый с сеткой из нержавеющей стали PN16 131
Бронза / Нержавеющая сталь PN16 132
Фильтр Y-типа с сеткой из нержавеющей стали PN16/40 127
Высокопрочный чугун / Нержавеющая сталь PN16* 128
Сталь / Нержавеющая сталь PN40* 129
Нержавеющая сталь / Нержавеющая сталь PN16* 130

Производитель оставляет за собой право на внесение технических изменений в поставляемую Продукцию.

ООО «МСС»,
г.Санкт-Петербург,
Морская набережная15,
тел. +7 (812) 622-03-24

Задвижка клинкетная фланцевая PN16

DN 25-80

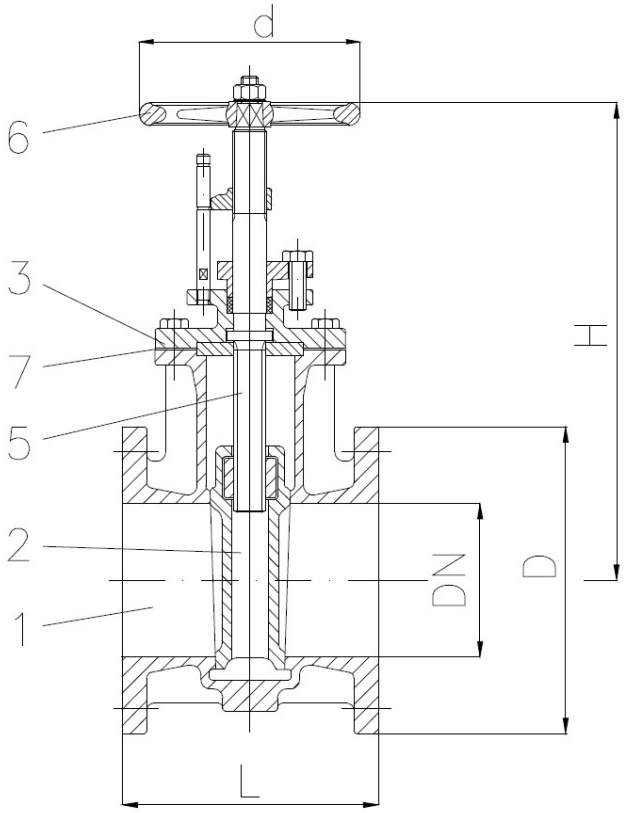

DN 100-300

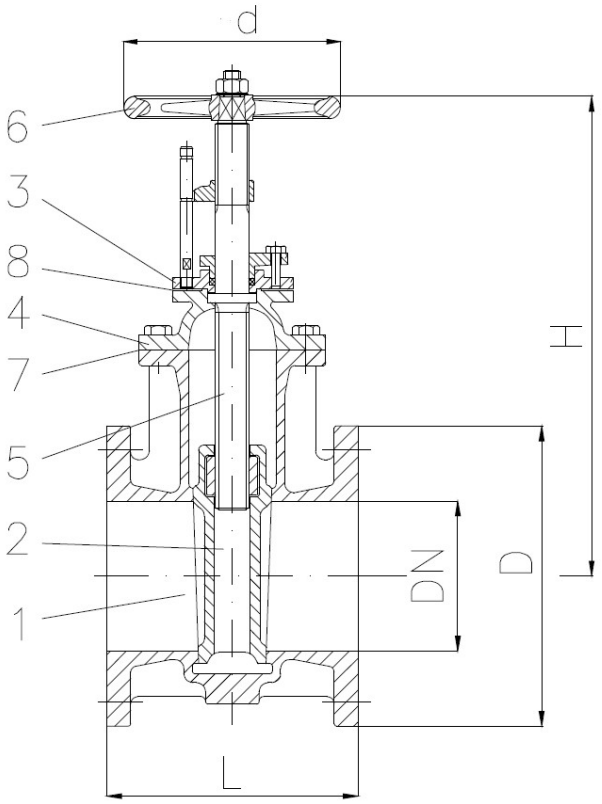

Деталь	**1**	**2**	**3**	**4**	**5**	**6**	**7-8**
Наименование	Корпус	Клин	Крышка	Колпак	Шпиндель	Маховик	Уплотнительное кольцо

Производитель оставляет за собой право на внесение технических изменений в поставляемую Продукцию.

ООО «МСС»,
г.Санкт-Петербург,
Морская набережная15,
тел. +7 (812) 622-03-24

Высокопрочный чугун / Нержавеющая сталь PN16

Проводимые среды: Холодная и горячая техническая вода, нефтепродукты (топливные, горючие и смазочные масла), другие нейтральные не агрессивные среды.

Наименование	**Корпус**	**Клин**	**Крышка**	**Колпак**	**Шпиндель**	**Маховик**	**Уплотнительное кольцо**
Материал	Высокопрочный чугун				Нерж.сталь	Высокопрочн. чугун	PTFE

DN	H	L	D	d	№ чертежа
40	200	140	150	140	**ЛУИЦ.492615.005-03.01**
50	210	150	165	140	**ЛУИЦ.492615.006-03.01**
65	245	170	185	160	**ЛУИЦ.492625.001-03.01**
80	270	180	200	160	**ЛУИЦ.492625.002-03.01**
100	300	190	220	180	**ЛУИЦ.492625.003-03.01**
125	385	200	250	200	**ЛУИЦ.492625.004-03.01**
150	440	210	285	200	**ЛУИЦ.492625.005-03.01**
200	560	230	340	280	**ЛУИЦ.492625.006-03.01**
250	630	250	395	280	**ЛУИЦ.492665.001-03.01**
300	705	270	445	325	**ЛУИЦ.492665.002-03.01**

Производитель оставляет за собой право на внесение технических изменений в поставляемую Продукцию.

ООО «МСС»,
г.Санкт-Петербург,
Морская набережная15,
тел. +7 (812) 622-03-24

Высокопрочный чугун / Бронза PN16

Проводимые среды: Холодная и горячая техническая вода, нефтепродукты (топливные, горючие и смазочные масла), другие нейтральные не агрессивные среды.

Наименование	**Корпус**	**Клин**	**Крышка**	**Колпак**	**Шпиндель**	**Маховик**	**Уплотнительное кольцо**
Материал	Высокопрочный чугун				Бронза	Высокопрочн. чугун	PTFE

DN	**H**	**L**	**D**	**d**	**№ чертежа**
40	200	140	150	140	**ЛУИЦ.492615.005-03.02**
50	210	150	165	140	**ЛУИЦ.492615.006-03.02**
65	245	170	185	160	**ЛУИЦ.492625.001-03.02**
80	270	180	200	160	**ЛУИЦ.492625.002-03.02**
100	300	190	220	180	**ЛУИЦ.492625.003-03.02**
125	385	200	250	200	**ЛУИЦ.492625.004-03.02**
150	440	210	285	200	**ЛУИЦ.492625.005-03.02**
200	560	230	340	280	**ЛУИЦ.492625.006-03.02**
250	630	250	395	280	**ЛУИЦ.492665.001-03.02**
300	705	270	445	325	**ЛУИЦ.492665.002-03.02**

Производитель оставляет за собой право на внесение технических изменений в поставляемую Продукцию.

ООО «МСС»,
г.Санкт-Петербург,
Морская набережная15,
тел. +7 (812) 622-03-24

Бронза / Бронза PN16

Проводимые среды: Морская вода, холодная и горячая техническая вода, нефтепродукты (топливные, горючие и смазочные масла), другие нейтральные не агрессивные среды.

Наименование	**Корпус**	**Клин**	**Крышка**	**Колпак**	**Шпиндель**	**Маховик**	**Уплотнительное кольцо**
Материал	Бронза				Бронза	Высокопрочн. чугун	PTFE

DN	**H**	**L**	**D**	**d**	**№ чертежа**
40	200	140	150	140	**ЛУИЦ.492615.005-03.03**
50	210	150	165	140	**ЛУИЦ.492615.006-03.03**
65	245	170	185	160	**ЛУИЦ.492625.001-03.03**
80	270	180	200	160	**ЛУИЦ.492625.002-03.03**
100	300	190	220	180	**ЛУИЦ.492625.003-03.03**
125	385	200	250	200	**ЛУИЦ.492625.004-03.03**
150	440	210	285	200	**ЛУИЦ.492625.005-03.03**
200	560	230	340	280	**ЛУИЦ.492625.006-03.03**
250	630	250	395	280	**ЛУИЦ.492665.001-03.03**
300	705	270	445	325	**ЛУИЦ.492665.002-03.03**

Производитель оставляет за собой право на внесение технических изменений в поставляемую Продукцию.

ООО «МСС»,
г.Санкт-Петербург,
Морская набережная15,
тел. +7 (812) 622-03-24

Нержавеющая сталь / Бронза PN16

Проводимые среды: Холодная и горячая техническая вода, нефтепродукты (топливные, горючие и смазочные масла), другие нейтральные не агрессивные среды.

Наименование	**Корпус**	**Клин**	**Крышка**	**Колпак**	**Шпиндель**	**Маховик**	**Уплотнительное кольцо**
Материал	Нержавеющая сталь				Бронза	Высокопрочн. чугун	PTFE

DN	**H**	**L**	**D**	**d**	**№ чертежа**
40	200	140	150	140	**ЛУИЦ.492615.005-03.04**
50	210	150	165	140	**ЛУИЦ.492615.006-03.04**
65	245	170	185	160	**ЛУИЦ.492625.001-03.04**
80	270	180	200	160	**ЛУИЦ.492625.002-03.04**
100	300	190	220	180	**ЛУИЦ.492625.003-03.04**
125	385	200	250	200	**ЛУИЦ.492625.004-03.04**
150	440	210	285	200	**ЛУИЦ.492625.005-03.04**
200	560	230	340	280	**ЛУИЦ.492625.006-03.04**
250	630	250	395	280	**ЛУИЦ.492665.001-03.04**
300	705	270	445	325	**ЛУИЦ.492665.002-03.04**

Производитель оставляет за собой право на внесение технических изменений в поставляемую Продукцию.

ООО «МСС»,
г.Санкт-Петербург,
Морская набережная15,
тел. +7 (812) 622-03-24

Нержавеющая сталь / Нержавеющая сталь PN16

Проводимые среды: Холодная и горячая техническая вода, нефтепродукты (топливные, горючие и смазочные масла), другие нейтральные не агрессивные среды.

Наименование	**Корпус**	**Клин**	**Крышка**	**Колпак**	**Шпиндель**	**Маховик**	**Уплотнительное кольцо**
Материал	Нержавеющая сталь					Высокопрочн. чугун	PTFE

DN	**H**	**L**	**D**	**d**	**№ чертежа**
40	200	140	150	140	**ЛУИЦ.492615.005-03.05**
50	210	150	165	140	**ЛУИЦ.492615.006-03.05**
65	245	170	185	160	**ЛУИЦ.492625.001-03.05**
80	270	180	200	160	**ЛУИЦ.492625.002-03.05**
100	300	190	220	180	**ЛУИЦ.492625.003-03.05**
125	385	200	250	200	**ЛУИЦ.492625.004-03.05**
150	440	210	285	200	**ЛУИЦ.492625.005-03.05**
200	560	230	340	280	**ЛУИЦ.492625.006-03.05**
250	630	250	395	280	**ЛУИЦ.492665.001-03.05**
300	705	270	445	325	**ЛУИЦ.492665.002-03.05**

Производитель оставляет за собой право на внесение технических изменений в поставляемую Продукцию.

Затвор поворотный межфланцевый (Wafer type)PN16

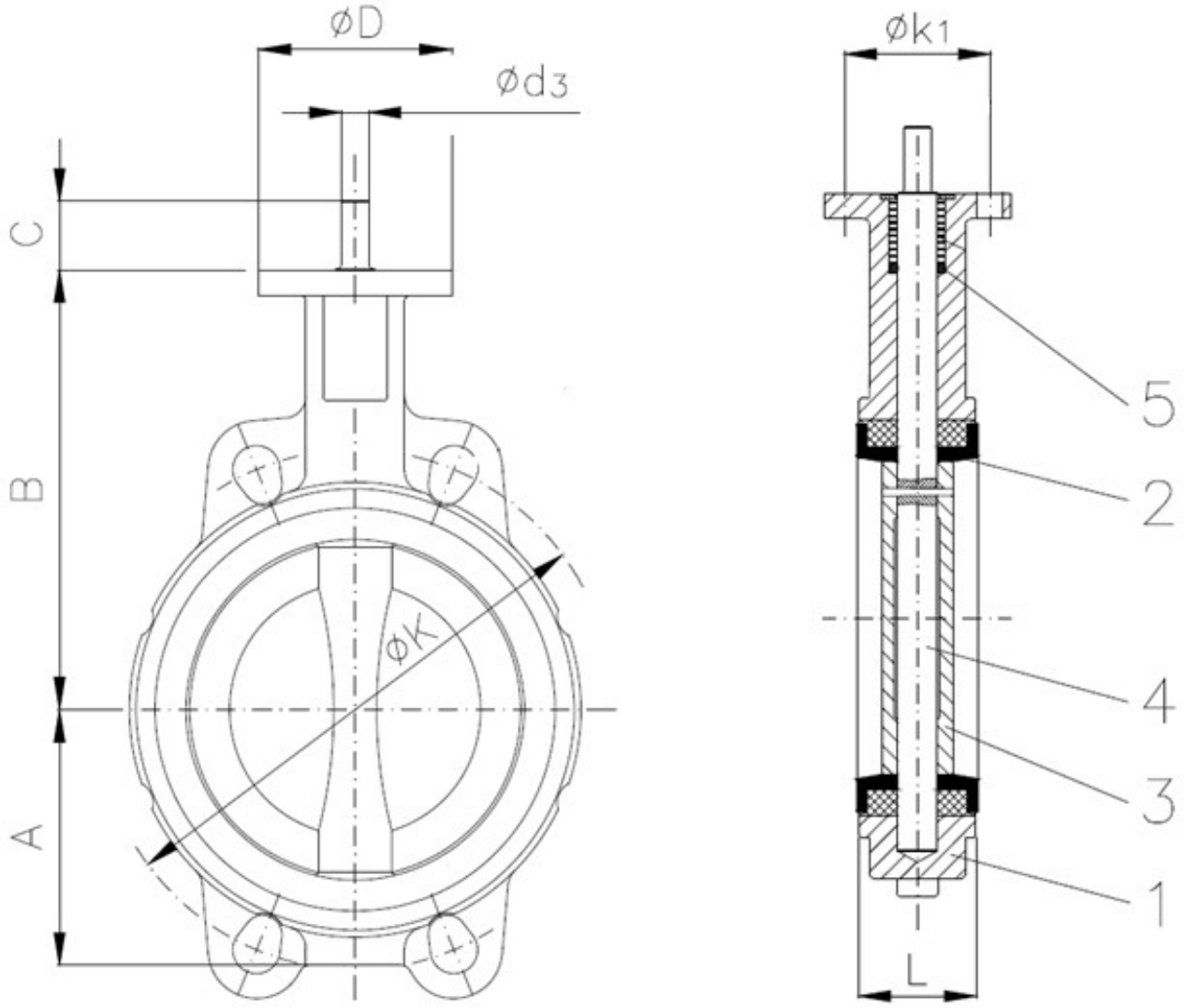

Деталь	1	2	3	4	5
Наименование	Корпус	Манжета	Диск-заслонка	Вал	Уплотнительное кольцо

Производитель оставляет за собой право на внесение технических изменений в поставляемую Продукцию.

ООО «МСС»,
г.Санкт-Петербург,
Морская набережная 15,
тел. +7 (812) 622-03-24

Высокопрочный чугун /Алюминиевая бронза PN16*

Проводимые среды: Морская вода, пар, холодная и горячая техническая вода, нефтепродукты (топливные, горючие и смазочные масла), другие нейтральные не агрессивные среды.

Наименование	Корпус	Манжета	Диск-заслонка	Вал	Уплотнительное кольцо
Материал	Высок чугун	NBR (EPDM)	Ал бронза	Ал бронза	NBR

DN	A	B	C	ØD	Ød3	ØK	Øk1	L	№ чертежа
50	63	118	34	90	10	125	70	43	**ЛУИЦ.491415.006-03.01**
65	71	126	34	90	10	145	70	46	**ЛУИЦ.491425.001-03.01**
80	78	133	34	90	10	160	70	46	**ЛУИЦ.491425.002-03.01**
100	96	147	34	90	12	180	70	52	**ЛУИЦ.491425.003-03.01**
125	109	160	34	90	12	210	70	56	**ЛУИЦ.491425.004-03.01**
150	133	180	34	90	16	240	70	56	**ЛУИЦ.491425.005-03.01**
200	158	204	34	90	16	295	70	60	**ЛУИЦ.491425.006-03.01**
250	194	145	45	125	24	350	102	68	**ЛУИЦ.491435.001-03.01**
300	219	270	45	125	24	400	102	78	**ЛУИЦ.491435.002-03.01**

*DN150-200 номинальное давление – PN10. DN250 и более – PN6.

Производитель оставляет за собой право на внесение технических изменений в поставляемую Продукцию.

ООО «МСС»,
г.Санкт-Петербург,
Морская набережная 15,
тел. +7 (812) 622-03-24

Высокопрочный чугун /Нержавеющая сталь PN16*

Проводимые среды: Пар, холодная и горячая техническая вода, нефтепродукты (топливные, горючие и смазочные масла), другие нейтральные не агрессивные среды.

Наименование	Корпус	Манжета	Диск-заслонка	Вал	Уплотнительное кольцо
Материал	Высок чугун	NBR (EPDM)	Нерж. сталь	Нерж. сталь	NBR

DN	A	B	C	ØD	Ød3	ØK	Øk1	L	№ чертежа
50	63	118	34	90	10	125	70	43	**ЛУИЦ.491415.006-03.02**
65	71	126	34	90	10	145	70	46	**ЛУИЦ.491425.001-03.02**
80	78	133	34	90	10	160	70	46	**ЛУИЦ.491425.002-03.02**
100	96	147	34	90	12	180	70	52	**ЛУИЦ.491425.003-03.02**
125	109	160	34	90	12	210	70	56	**ЛУИЦ.491425.004-03.02**
150	133	180	34	90	16	240	70	56	**ЛУИЦ.491425.005-03.02**
200	158	204	34	90	16	295	70	60	**ЛУИЦ.491425.006-03.02**
250	194	145	45	125	24	350	102	68	**ЛУИЦ.491435.001-03.02**
300	219	270	45	125	24	400	102	78	**ЛУИЦ.491435.002-03.02**
350 и более **– по заказу**									

*DN150-200 номинальное давление – PN10. DN250 и более – PN6.

Производитель оставляет за собой право на внесение технических изменений в поставляемую Продукцию.

ООО «МСС»,
г.Санкт-Петербург,
Морская набережная 15,
тел. +7 (812) 622-03-24

Алюминиевая бронза / Алюминиевая бронза PN16*

Проводимые среды: Морская вода, пар, холодная и горячая техническая вода, нефтепродукты (топливные, горючие и смазочные масла), другие нейтральные не агрессивные среды.

Наименование	Корпус	Манжета	Диск-заслонка	Вал	Уплотнительное кольцо
Материал	Алюминиевая бронза	NBR (EPDM)	Алюминиевая бронза	Алюминиевая бронза	NBR

DN	A	B	C	ØD	Ød3	ØK	Øk1	L	№ чертежа
50	63	118	34	90	10	125	70	43	**ЛУИЦ.491415.006-03.03**
65	71	126	34	90	10	145	70	46	**ЛУИЦ.491425.001-03.03**
80	78	133	34	90	10	160	70	46	**ЛУИЦ.491425.002-03.03**
100	96	147	34	90	12	180	70	52	**ЛУИЦ.491425.003-03.03**
125	109	160	34	90	12	210	70	56	**ЛУИЦ.491425.004-03.03**
150	133	180	34	90	16	240	70	56	**ЛУИЦ.491425.005-03.03**
200	158	204	34	90	16	295	70	60	**ЛУИЦ.491425.006-03.03**
250	194	145	45	125	24	350	102	68	**ЛУИЦ.491435.001-03.03**
300	219	270	45	125	24	400	102	78	**ЛУИЦ.491435.002-03.03**
350 и более **– по заказу**									

*DN150-200 номинальное давление – PN10. DN250 и более – PN6.

Производитель оставляет за собой право на внесение технических изменений в поставляемую Продукцию.

ООО «МСС»,
г.Санкт-Петербург,
Морская набережная 15,
тел. +7 (812) 622-03-24

Нержавеющая сталь / Нержавеющая сталь PN16*

Проводимые среды: Пар, холодная и горячая техническая вода, нефтепродукты (топливные, горючие и смазочные масла), другие нейтральные не агрессивные среды.

Наименование	Корпус	Манжета	Диск-заслонка	Вал	Уплотнительное кольцо
Материал	Нержавеющая сталь	NBR (EPDM)	Нержавеющая сталь	Нержавеющая сталь	NBR

DN	A	B	C	ØD	Ød3	ØK	Øk1	L	№ чертежа
50	63	118	34	90	10	125	70	43	**ЛУИЦ.491415.006-03.04**
65	71	126	34	90	10	145	70	46	**ЛУИЦ.491425.001-03.04**
80	78	133	34	90	10	160	70	46	**ЛУИЦ.491425.002-03.04**
100	96	147	34	90	12	180	70	52	**ЛУИЦ.491425.003-03.04**
125	109	160	34	90	12	210	70	56	**ЛУИЦ.491425.004-03.04**
150	133	180	34	90	16	240	70	56	**ЛУИЦ.491425.005-03.04**
200	158	204	34	90	16	295	70	60	**ЛУИЦ.491425.006-03.04**
250	194	145	45	125	24	350	102	68	**ЛУИЦ.491435.001-03.04**
300	219	270	45	125	24	400	102	78	**ЛУИЦ.491435.002-03.04**
350 и более **– по заказу**									

*DN150-200 номинальное давление – PN10. DN250 и более – PN6.

Производитель оставляет за собой право на внесение технических изменений в поставляемую Продукцию.

ООО «МСС»,
г.Санкт-Петербург,
Морская набережная 15,
тел. +7 (812) 622-03-24

Нержавеющая сталь / Алюминиевая бронза PN16*

Проводимые среды: Морская вода, пар, холодная и горячая техническая вода, нефтепродукты (топливные, горючие и смазочные масла), другие нейтральные не агрессивные среды.

Наименование	Корпус	Манжета	Диск-заслонка	Вал	Уплотнительное кольцо
Материал	Нержавеющая сталь	NBR (EPDM)	Алюминиевая бронза	Алюминиевая бронза	NBR

DN	A	B	C	ØD	Ød3	ØK	Øk1	L	№ чертежа
50	63	118	34	90	10	125	70	43	**ЛУИЦ.491415.006-03.05**
65	71	126	34	90	10	145	70	46	**ЛУИЦ.491425.001-03.05**
80	78	133	34	90	10	160	70	46	**ЛУИЦ.491425.002-03.05**
100	96	147	34	90	12	180	70	52	**ЛУИЦ.491425.003-03.05**
125	109	160	34	90	12	210	70	56	**ЛУИЦ.491425.004-03.05**
150	133	180	34	90	16	240	70	56	**ЛУИЦ.491425.005-03.05**
200	158	204	34	90	16	295	70	60	**ЛУИЦ.491425.006-03.05**
250	194	145	45	125	24	350	102	68	**ЛУИЦ.491435.001-03.05**
300	219	270	45	125	24	400	102	78	**ЛУИЦ.491435.002-03.05**
350 и более **– по заказу**									

*DN150-200 номинальное давление – PN10. DN250 и более – PN6.

Производитель оставляет за собой право на внесение технических изменений в поставляемую Продукцию.

Затвор поворотный межфланцевый (LUG type)PN16

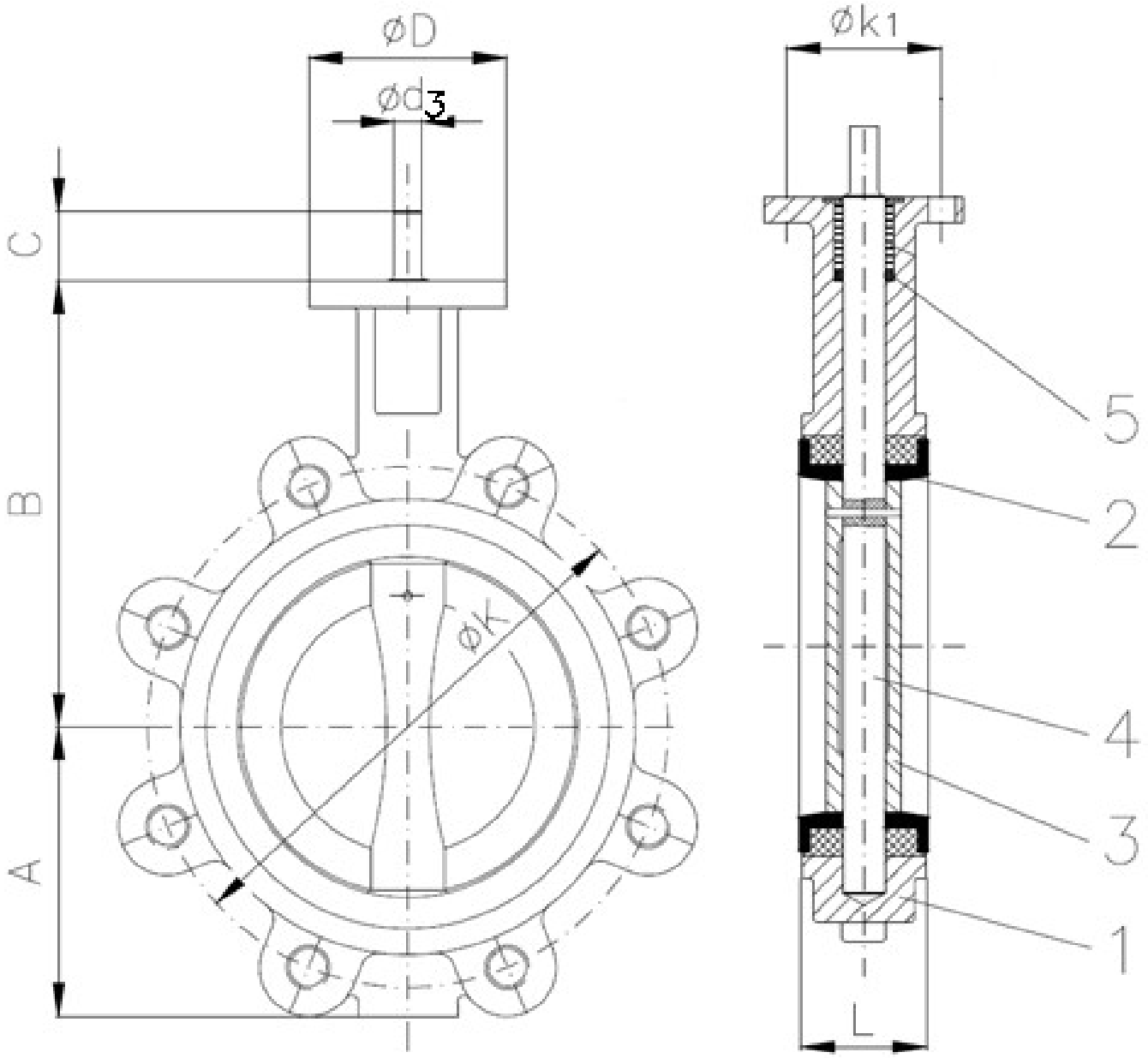

Деталь	1	2	3	4	5
Наименование	Корпус	Манжета	Диск-заслонка	Вал	Уплотнительное кольцо

Производитель оставляет за собой право на внесение технических изменений в поставляемую Продукцию.

ООО «МСС»,
г.Санкт-Петербург,
Морская набережная 15,
тел. +7 (812) 622-03-24

Высокопрочный чугун /Алюминиевая бронза PN16*

Проводимые среды: Морская вода, пар, холодная и горячая техническая вода, нефтепродукты (топливные, горючие и смазочные масла), другие нейтральные не агрессивные среды.

Наименование	Корпус	Манжета	Диск-заслонка	Вал	Уплотнительное кольцо
Материал	Высок чугун	NBR (EPDM)	Ал бронза	Ал бронза	NBR

DN	A	B	C	ØD	Ød3	ØK	Øk1	L	№ чертежа
50	63	118	34	90	10	125	70	43	**ЛУИЦ.491415.012-03.01**
65	71	126	34	90	10	145	70	46	**ЛУИЦ.491425.007-03.01**
80	78	133	34	90	10	160	70	46	**ЛУИЦ.491425.008-03.01**
100	96	147	34	90	12	180	70	52	**ЛУИЦ.491425.009-03.01**
125	109	160	34	90	12	210	70	56	**ЛУИЦ.491425.010-03.01**
150	133	180	34	90	16	240	70	56	**ЛУИЦ.491425.011-03.01**
200	158	204	34	90	16	295	70	60	**ЛУИЦ.491425.012-03.01**
250	194	145	45	125	24	350	102	68	**ЛУИЦ.491435.007-03.01**
300	219	270	45	125	24	400	102	78	**ЛУИЦ.491435.008-03.01**
350 и более **– по заказу**									

*DN150-200 номинальное давление – PN10. DN250 и более – PN6.

Производитель оставляет за собой право на внесение технических изменений в поставляемую Продукцию.

ООО «МСС»,
г.Санкт-Петербург,
Морская набережная 15,
тел. +7 (812) 622-03-24

Высокопрочный чугун /Нержавеющая сталь PN16*

Проводимые среды: Пар, холодная и горячая техническая вода, нефтепродукты (топливные, горючие и смазочные масла), другие нейтральные не агрессивные среды.

Наименование	Корпус	Манжета	Диск-заслонка	Вал	Уплотнительное кольцо
Материал	Высок чугун	NBR (EPDM)	Нерж. сталь	Нерж. сталь	NBR

DN	A	B	C	ØD	Ød3	ØK	Øk1	L	№ чертежа
50	63	118	34	90	10	125	70	43	**ЛУИЦ.491415.012-03.02**
65	71	126	34	90	10	145	70	46	**ЛУИЦ.491425.007-03.02**
80	78	133	34	90	10	160	70	46	**ЛУИЦ.491425.008-03.02**
100	96	147	34	90	12	180	70	52	**ЛУИЦ.491425.009-03.02**
125	109	160	34	90	12	210	70	56	**ЛУИЦ.491425.010-03.02**
150	133	180	34	90	16	240	70	56	**ЛУИЦ.491425.011-03.02**
200	158	204	34	90	16	295	70	60	**ЛУИЦ.491425.012-03.02**
250	194	145	45	125	24	350	102	68	**ЛУИЦ.491435.007-03.02**
300	219	270	45	125	24	400	102	78	**ЛУИЦ.491435.008-03.02**
350 и более **– по заказу**									

*DN150-200 номинальное давление – PN10. DN250 и более – PN6.

Производитель оставляет за собой право на внесение технических изменений в поставляемую Продукцию.

ООО «МСС»,
г.Санкт-Петербург,
Морская набережная 15,
тел. +7 (812) 622-03-24

Алюминиевая бронза / Алюминиевая бронза PN16*

Проводимые среды: Морская вода, пар, холодная и горячая техническая вода, нефтепродукты (топливные, горючие и смазочные масла), другие нейтральные не агрессивные среды.

Наименование	Корпус	Манжета	Диск-заслонка	Вал	Уплотнительное кольцо
Материал	Алюминиевая бронза	NBR (EPDM)	Алюминиевая бронза	Алюминиевая бронза	NBR

DN	A	B	C	ØD	Ød3	ØK	Øk1	L	№ чертежа
50	63	118	34	90	10	125	70	43	**ЛУИЦ.491415.012-03.03**
65	71	126	34	90	10	145	70	46	**ЛУИЦ.491425.007-03.03**
80	78	133	34	90	10	160	70	46	**ЛУИЦ.491425.008-03.03**
100	96	147	34	90	12	180	70	52	**ЛУИЦ.491425.009-03.03**
125	109	160	34	90	12	210	70	56	**ЛУИЦ.491425.010-03.03**
150	133	180	34	90	16	240	70	56	**ЛУИЦ.491425.011-03.03**
200	158	204	34	90	16	295	70	60	**ЛУИЦ.491425.012-03.03**
250	194	145	45	125	24	350	102	68	**ЛУИЦ.491435.007-03.03**
300	219	270	45	125	24	400	102	78	**ЛУИЦ.491435.008-03.03**
350 и более **– по заказу**									

*DN150-200 номинальное давление – PN10. DN250 и более – PN6.

Производитель оставляет за собой право на внесение технических изменений в поставляемую Продукцию.

ООО «МСС»,
г.Санкт-Петербург,
Морская набережная 15,
тел. +7 (812) 622-03-24

Нержавеющая сталь / Нержавеющая сталь PN16*

Проводимые среды: Пар, холодная и горячая техническая вода, нефтепродукты (топливные, горючие и смазочные масла), другие нейтральные не агрессивные среды.

Наименование	Корпус	Манжета	Диск-заслонка	Вал	Уплотнительное кольцо
Материал	Нержавеющая сталь	NBR (EPDM)	Нержавеющая сталь	Нержавеющая сталь	NBR

DN	A	B	C	ØD	Ød3	ØK	Øk1	L	№ чертежа
50	63	118	34	90	10	125	70	43	**ЛУИЦ.491415.012-03.04**
65	71	126	34	90	10	145	70	46	**ЛУИЦ.491425.007-03.04**
80	78	133	34	90	10	160	70	46	**ЛУИЦ.491425.008-03.04**
100	96	147	34	90	12	180	70	52	**ЛУИЦ.491425.009-03.04**
125	109	160	34	90	12	210	70	56	**ЛУИЦ.491425.010-03.04**
150	133	180	34	90	16	240	70	56	**ЛУИЦ.491425.011-03.04**
200	158	204	34	90	16	295	70	60	**ЛУИЦ.491425.012-03.04**
250	194	145	45	125	24	350	102	68	**ЛУИЦ.491435.007-03.04**
300	219	270	45	125	24	400	102	78	**ЛУИЦ.491435.008-03.04**
350 и более **– по заказу**									

*DN150-200 номинальное давление – PN10. DN250 и более – PN6.

Производитель оставляет за собой право на внесение технических изменений в поставляемую Продукцию.

ООО «МСС»,
г.Санкт-Петербург,
Морская набережная 15,
тел. +7 (812) 622-03-24

Нержавеющая сталь / Алюминиевая бронза PN16*

Проводимые среды: Морская вода, пар, холодная и горячая техническая вода, нефтепродукты (топливные, горючие и смазочные масла), другие нейтральные не агрессивные среды.

Наименование	Корпус	Манжета	Диск-заслонка	Вал	Уплотнительное кольцо
Материал	Нержавеющая сталь	NBR (EPDM)	Алюминиевая бронза	Алюминиевая бронза	NBR

DN	A	B	C	ØD	Ød3	ØK	Øk1	L	№ чертежа
50	63	118	34	90	10	125	70	43	**ЛУИЦ.491415.012-03.05**
65	71	126	34	90	10	145	70	46	**ЛУИЦ.491425.007-03.05**
80	78	133	34	90	10	160	70	46	**ЛУИЦ.491425.008-03.05**
100	96	147	34	90	12	180	70	52	**ЛУИЦ.491425.009-03.05**
125	109	160	34	90	12	210	70	56	**ЛУИЦ.491425.010-03.05**
150	133	180	34	90	16	240	70	56	**ЛУИЦ.491425.011-03.05**
200	158	204	34	90	16	295	70	60	**ЛУИЦ.491425.012-03.05**
250	194	145	45	125	24	350	102	68	**ЛУИЦ.491435.007-03.05**
300	219	270	45	125	24	400	102	78	**ЛУИЦ.491435.008-03.05**
350 и более **– по заказу**									

*DN150-200 номинальное давление – PN10. DN250 и более – PN6

Производитель оставляет за собой право на внесение технических изменений в поставляемую Продукцию.

ООО «МСС»,
г.Санкт-Петербург,
Морская набережная 15,
тел. +7 (812) 622-03-24

Затвор поворотный фланцевый PN16

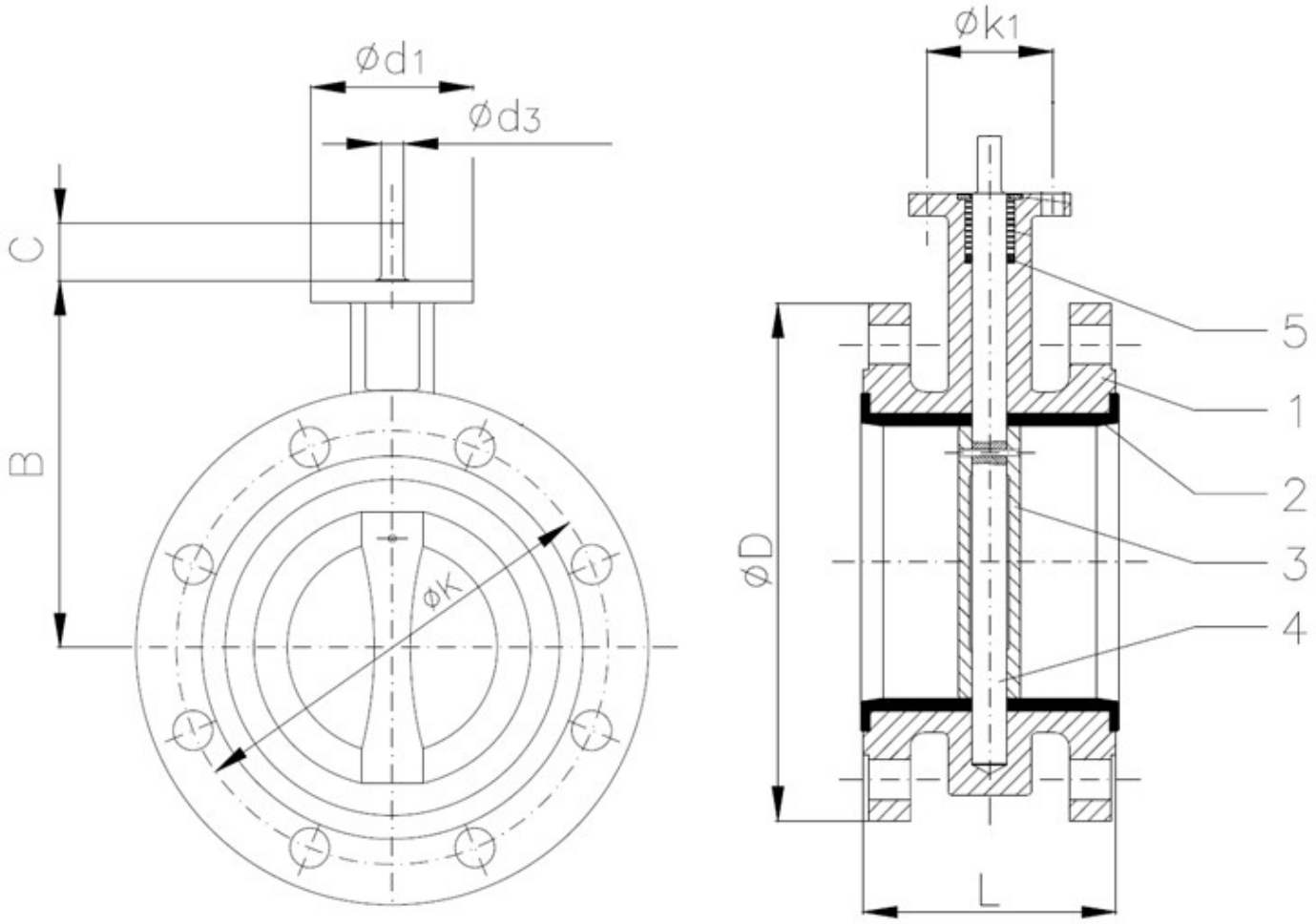

Деталь	1	2	3	4	5
Наименование	Корпус	Манжета	Диск-заслонка	Вал	Уплотнительное кольцо

Производитель оставляет за собой право на внесение технических изменений в поставляемую Продукцию.

ООО «МСС»,
г.Санкт-Петербург,
Морская набережная 15,
тел. +7 (812) 622-03-24

Высокопрочный чугун /Алюминиевая бронза PN16*

Проводимые среды: Морская вода, пар, холодная и горячая техническая вода, нефтепродукты (топливные, горючие и смазочные масла), другие нейтральные не агрессивные среды.

Наименование	Корпус	Манжета	Диск-заслонка	Вал	Уплотнительное кольцо
Материал	Высок чугун	NBR (EPDM)	Ал бронза	Ал бронза	NBR

DN	B	C	ØD	Ød3	ØK	Øk1	L	№ чертежа
50	118	34	165	10	126	10	108	**ЛУИЦ.491415.018-03.01**
65	126	34	185	10	142	10	112	**ЛУИЦ.491425.013-03.01**
80	133	34	200	10	156	10	114	**ЛУИЦ.491425.014-03.01**
100	147	34	220	12	192	12	127	**ЛУИЦ.491425.015-03.01**
125	160	34	250	12	218	12	140	**ЛУИЦ.491425.016-03.01**
150	180	34	285	16	266	16	140	**ЛУИЦ.491425.017-03.01**
200	204	34	340	16	316	16	152	**ЛУИЦ.491425.018-03.01**
250	245	45	400	24	388	24	165	**ЛУИЦ.491435.013-03.01**
300	270	45	455	24	438	24	178	**ЛУИЦ.491435.014-03.01**
350	315	45	520	24	512	24	190	**ЛУИЦ.491435.015-03.01**
400	363	50	580	30	616	30	216	**ЛУИЦ.491435.016-03.01**
450	388	50	640	30	668	30	222	**ЛУИЦ.491435.017-03.01**
500	413	50	715	30	720	30	229	**ЛУИЦ.491435.018-03.01**
600	510	50	840	40	852	40	267	**ЛУИЦ.491435.019-03.01**
700	560	60	910	46	960	46	292	**ЛУИЦ.491435.020-03.01**
800	610	60	1025	46	1050	46	318	**ЛУИЦ.491435.021-03.01**
900	690	70	1125	60	1270	60	330	**ЛУИЦ.491435.022-03.01**
1000	740	70	1255	60	1370	60	410	**ЛУИЦ.491435.023-03.01**

*DN150-200 номинальное давление – PN10. DN250 и более – PN6.

Производитель оставляет за собой право на внесение технических изменений в поставляемую Продукцию.

ООО «МСС»,
г.Санкт-Петербург,
Морская набережная 15,
тел. +7 (812) 622-03-24

Высокопрочный чугун /Нержавеющая сталь PN16*

Проводимые среды: Пар, холодная и горячая техническая вода, нефтепродукты (топливные, горючие и смазочные масла), другие нейтральные не агрессивные среды.

Наименование	Корпус	Манжета	Диск-заслонка	Вал	Уплотнительное кольцо
Материал	Высок чугун	NBR (EPDM)	Нерж. сталь	Нерж. сталь	NBR

DN	B	C	ØD	Ød3	ØK	Øk1	L	№ чертежа
50	118	34	165	10	126	10	108	**ЛУИЦ.491415.018-03.02**
65	126	34	185	10	142	10	112	**ЛУИЦ.491425.013-03.02**
80	133	34	200	10	156	10	114	**ЛУИЦ.491425.014-03.02**
100	147	34	220	12	192	12	127	**ЛУИЦ.491425.015-03.02**
125	160	34	250	12	218	12	140	**ЛУИЦ.491425.016-03.02**
150	180	34	285	16	266	16	140	**ЛУИЦ.491425.017-03.02**
200	204	34	340	16	316	16	152	**ЛУИЦ.491425.018-03.02**
250	245	45	400	24	388	24	165	**ЛУИЦ.491435.013-03.02**
300	270	45	455	24	438	24	178	**ЛУИЦ.491435.014-03.02**
350	315	45	520	24	512	24	190	**ЛУИЦ.491435.015-03.02**
400	363	50	580	30	616	30	216	**ЛУИЦ.491435.016-03.02**
450	388	50	640	30	668	30	222	**ЛУИЦ.491435.017-03.02**
500	413	50	715	30	720	30	229	**ЛУИЦ.491435.018-03.02**
600	510	50	840	40	852	40	267	**ЛУИЦ.491435.019-03.02**
700	560	60	910	46	960	46	292	**ЛУИЦ.491435.020-03.02**
800	610	60	1025	46	1050	46	318	**ЛУИЦ.491435.021-03.02**
900	690	70	1125	60	1270	60	330	**ЛУИЦ.491435.022-03.02**
1000	740	70	1255	60	1370	60	410	**ЛУИЦ.491435.023-03.02**

*DN150-200 номинальное давление – PN10. DN250 и более – PN6.

Производитель оставляет за собой право на внесение технических изменений в поставляемую Продукцию.

ООО «МСС»,
г.Санкт-Петербург,
Морская набережная 15,
тел. +7 (812) 622-03-24

Алюминиевая бронза / Алюминиевая бронза PN16*

Проводимые среды: Морская вода, пар, холодная и горячая техническая вода, нефтепродукты (топливные, горючие и смазочные масла), другие нейтральные не агрессивные среды.

Наименование	Корпус	Манжета	Диск-заслонка	Вал	Уплотнительное кольцо
Материал	Алюминиевая бронза	NBR (EPDM)	Алюминиевая бронза	Алюминиевая бронза	NBR

DN	B	C	ØD	Ød3	ØK	Øk1	L	№ чертежа
50	118	34	165	10	126	10	108	**ЛУИЦ.491415.018-03.03**
65	126	34	185	10	142	10	112	**ЛУИЦ.491425.013-03.03**
80	133	34	200	10	156	10	114	**ЛУИЦ.491425.014-03.03**
100	147	34	220	12	192	12	127	**ЛУИЦ.491425.015-03.03**
125	160	34	250	12	218	12	140	**ЛУИЦ.491425.016-03.03**
150	180	34	285	16	266	16	140	**ЛУИЦ.491425.017-03.03**
200	204	34	340	16	316	16	152	**ЛУИЦ.491425.018-03.03**
250	245	45	400	24	388	24	165	**ЛУИЦ.491435.013-03.03**
300	270	45	455	24	438	24	178	**ЛУИЦ.491435.014-03.03**
350	315	45	520	24	512	24	190	**ЛУИЦ.491435.015-03.03**
400	363	50	580	30	616	30	216	**ЛУИЦ.491435.016-03.03**
450	388	50	640	30	668	30	222	**ЛУИЦ.491435.017-03.03**
500	413	50	715	30	720	30	229	**ЛУИЦ.491435.018-03.03**
600	510	50	840	40	852	40	267	**ЛУИЦ.491435.019-03.03**
700	560	60	910	46	960	46	292	**ЛУИЦ.491435.020-03.03**
800	610	60	1025	46	1050	46	318	**ЛУИЦ.491435.021-03.03**
900	690	70	1125	60	1270	60	330	**ЛУИЦ.491435.022-03.03**
1000	740	70	1255	60	1370	60	410	**ЛУИЦ.491435.023-03.03**

*DN150-200 номинальное давление – PN10. DN250 и более – PN6.

Производитель оставляет за собой право на внесение технических изменений в поставляемую Продукцию.

ООО «МСС»,
г.Санкт-Петербург,
Морская набережная 15,
тел. +7 (812) 622-03-24

Нержавеющая сталь / Нержавеющая сталь PN16*

Проводимые среды: Пар, холодная и горячая техническая вода, нефтепродукты (топливные, горючие и смазочные масла), другие нейтральные не агрессивные среды.

Наименование	Корпус	Манжета	Диск-заслонка	Вал	Уплотнительное кольцо
Материал	Нержавеющая сталь	NBR (EPDM)	Нержавеющая сталь	Нержавеющая сталь	NBR

DN	B	C	ØD	Ød3	ØK	Øk1	L	№ чертежа
50	118	34	165	10	126	10	108	**ЛУИЦ.491415.018-03.04**
65	126	34	185	10	142	10	112	**ЛУИЦ.491425.013-03.04**
80	133	34	200	10	156	10	114	**ЛУИЦ.491425.014-03.04**
100	147	34	220	12	192	12	127	**ЛУИЦ.491425.015-03.04**
125	160	34	250	12	218	12	140	**ЛУИЦ.491425.016-03.04**
150	180	34	285	16	266	16	140	**ЛУИЦ.491425.017-03.04**
200	204	34	340	16	316	16	152	**ЛУИЦ.491425.018-03.04**
250	245	45	400	24	388	24	165	**ЛУИЦ.491435.013-03.04**
300	270	45	455	24	438	24	178	**ЛУИЦ.491435.014-03.04**
350	315	45	520	24	512	24	190	**ЛУИЦ.491435.015-03.04**
400	363	50	580	30	616	30	216	**ЛУИЦ.491435.016-03.04**
450	388	50	640	30	668	30	222	**ЛУИЦ.491435.017-03.04**
500	413	50	715	30	720	30	229	**ЛУИЦ.491435.018-03.04**
600	510	50	840	40	852	40	267	**ЛУИЦ.491435.019-03.04**
700	560	60	910	46	960	46	292	**ЛУИЦ.491435.020-03.04**
800	610	60	1025	46	1050	46	318	**ЛУИЦ.491435.021-03.04**
900	690	70	1125	60	1270	60	330	**ЛУИЦ.491435.022-03.04**
1000	740	70	1255	60	1370	60	410	**ЛУИЦ.491435.023-03.04**

*DN150-200 номинальное давление – PN10. DN250 и более – PN6.

Производитель оставляет за собой право на внесение технических изменений в поставляемую Продукцию.

ООО «МСС»,
г.Санкт-Петербург,
Морская набережная 15,
тел. +7 (812) 622-03-24

Нержавеющая сталь / Алюминиевая бронза PN16*

Проводимые среды: Морская вода, пар, холодная и горячая техническая вода, нефтепродукты (топливные, горючие и смазочные масла), другие нейтральные не агрессивные среды.

Наименование	Корпус	Манжета	Диск-заслонка	Вал	Уплотнительное кольцо
Материал	Нержавеющая сталь	NBR (EPDM)	Алюминиевая бронза	Алюминиевая бронза	NBR

DN	B	C	ØD	Ød3	ØK	Øk1	L	№ чертежа
50	118	34	165	10	126	10	108	**ЛУИЦ.491415.018-03.05**
65	126	34	185	10	142	10	112	**ЛУИЦ.491425.013-03.05**
80	133	34	200	10	156	10	114	**ЛУИЦ.491425.014-03.05**
100	147	34	220	12	192	12	127	**ЛУИЦ.491425.015-03.05**
125	160	34	250	12	218	12	140	**ЛУИЦ.491425.016-03.05**
150	180	34	285	16	266	16	140	**ЛУИЦ.491425.017-03.05**
200	204	34	340	16	316	16	152	**ЛУИЦ.491425.018-03.05**
250	245	45	400	24	388	24	165	**ЛУИЦ.491435.013-03.05**
300	270	45	455	24	438	24	178	**ЛУИЦ.491435.014-03.05**
350	315	45	520	24	512	24	190	**ЛУИЦ.491435.015-03.05**
400	363	50	580	30	616	30	216	**ЛУИЦ.491435.016-03.05**
450	388	50	640	30	668	30	222	**ЛУИЦ.491435.017-03.05**
500	413	50	715	30	720	30	229	**ЛУИЦ.491435.018-03.05**
600	510	50	840	40	852	40	267	**ЛУИЦ.491435.019-03.05**
700	560	60	910	46	960	46	292	**ЛУИЦ.491435.020-03.05**
800	610	60	1025	46	1050	46	318	**ЛУИЦ.491435.021-03.05**
900	690	70	1125	60	1270	60	330	**ЛУИЦ.491435.022-03.05**
1000	740	70	1255	60	1370	60	410	**ЛУИЦ.491435.023-03.05**

*DN150-200 номинальное давление – PN10. DN250 и более – PN6.

Производитель оставляет за собой право на внесение технических изменений в поставляемую Продукцию.

Захлопка фланцевая PN10

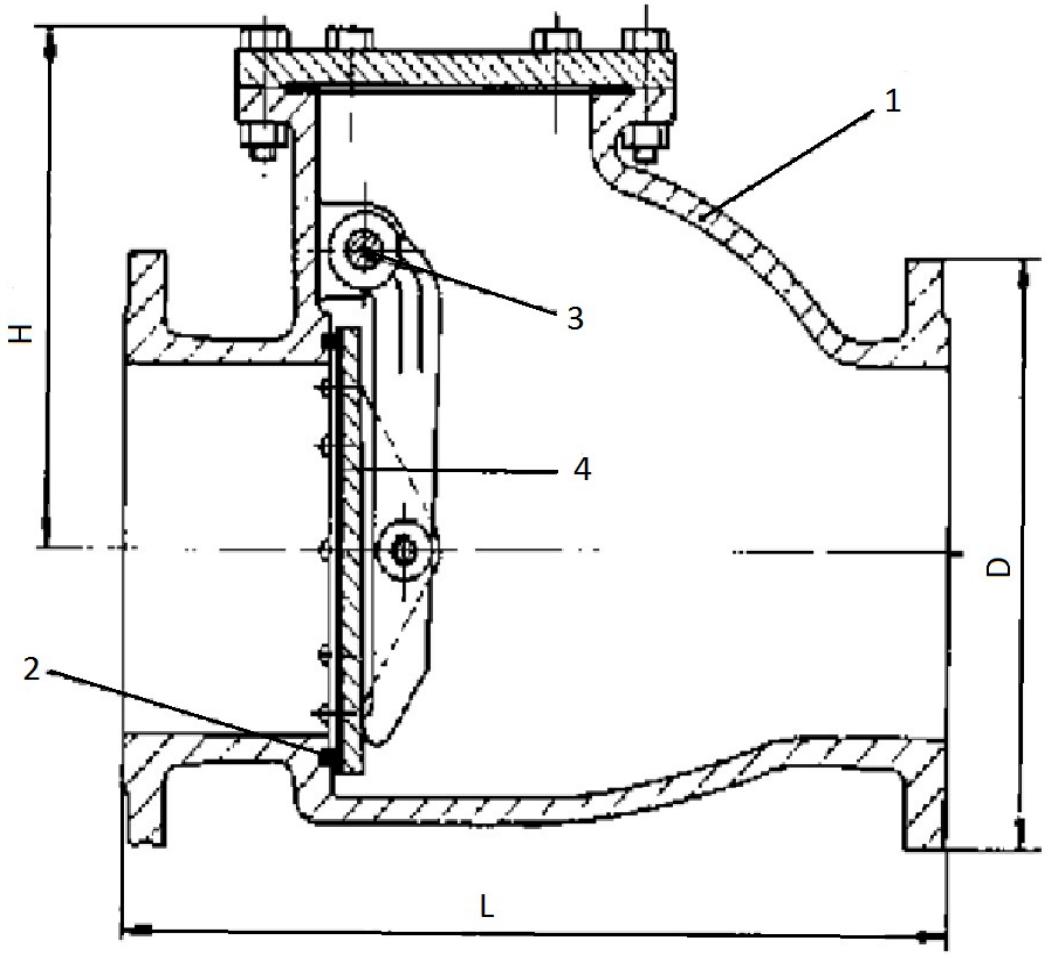

Деталь	1	2	3	4
Наименование	Корпус	Седло	Шток	Уплотнение

***По запросу поставляется с различными материалами исполнения.**

Производитель оставляет за собой право на внесение технических изменений в поставляемую Продукцию.

ООО «МСС»,
г.Санкт-Петербург,
Морская набережная15,
тел. +7 (812) 622-03-24

Высокопрочный чугун / Бронза PN10*

Проводимые среды: Пар, холодная и горячая техническая вода, нефтепродукты (топливные, горючие и смазочные масла), другие нейтральные не агрессивные среды.

Наименование	**Корпус**	**Седло**	**Шток**	**Уплотнение**
Материал	Высокопрочный чугун	Бронза	Нерж. сталь	NBR

DN	**D**	**L**	**H**	**Масса, кг.**	**№ чертежа**
40	150	180	110	10	**ЛУИЦ.494445.005-02.01**
50	165	200	120	13	**ЛУИЦ.494445.006-02.01**
65	185	230	130	16	**ЛУИЦ.494455.001-02.01**
80	200	260	165	26	**ЛУИЦ.494455.002-02.01**
100	220	300	185	40	**ЛУИЦ.494455.003-02.01**
125	250	350	210	48	**ЛУИЦ.494455.004-02.01**
150	285	400	230	70	**ЛУИЦ.494455.005-02.01**
200	340	500	285	120	**ЛУИЦ.494455.006-02.01**
250	395	600	350	185	**ЛУИЦ.494465.001-02.01**
300	445	700	390	258	**ЛУИЦ.494465.002-02.01**
350	505	800	440	375	**ЛУИЦ.494465.003-02.01**
400	565	900	475	475	**ЛУИЦ.494465.004-02.01**
500 и более **– по заказу**					

*DN250 и более – PN6.

Производитель оставляет за собой право на внесение технических изменений в поставляемую Продукцию.

ООО «МСС»,
г.Санкт-Петербург,
Морская набережная15,
тел. +7 (812) 622-03-24

Сталь / Бронза PN10*

Проводимые среды: Пар, холодная и горячая техническая вода, нефтепродукты (топливные, горючие и смазочные масла), другие нейтральные не агрессивные среды.

Наименование	**Корпус**	**Седло**	**Шток**	**Уплотнение**
Материал	Cnfkm	Бронза	Нерж. сталь	NBR

DN	**D**	**L**	**H**	**Масса, кг.**	**№ чертежа**
40	150	180	110	10	**ЛУИЦ.494445.005-02.02**
50	165	200	120	13	**ЛУИЦ.494445.006-02.02**
65	185	230	130	16	**ЛУИЦ.494455.001-02.02**
80	200	260	165	26	**ЛУИЦ.494455.002-02.02**
100	220	300	185	40	**ЛУИЦ.494455.003-02.02**
125	250	350	210	48	**ЛУИЦ.494455.004-02.02**
150	285	400	230	70	**ЛУИЦ.494455.005-02.02**
200	340	500	285	120	**ЛУИЦ.494455.006-02.02**
250	395	600	350	185	**ЛУИЦ.494465.001-02.02**
300	445	700	390	258	**ЛУИЦ.494465.002-02.02**
350	505	800	440	375	**ЛУИЦ.494465.003-02.02**
400	565	900	475	475	**ЛУИЦ.494465.004-02.02**
500 и более **– по заказу**					

* DN250 и более – PN6.

Производитель оставляет за собой право на внесение технических изменений в поставляемую Продукцию.

ООО «МСС»,
г.Санкт-Петербург,
Морская набережная15,
тел. +7 (812) 622-03-24

Захлопка межфланцевая PN16

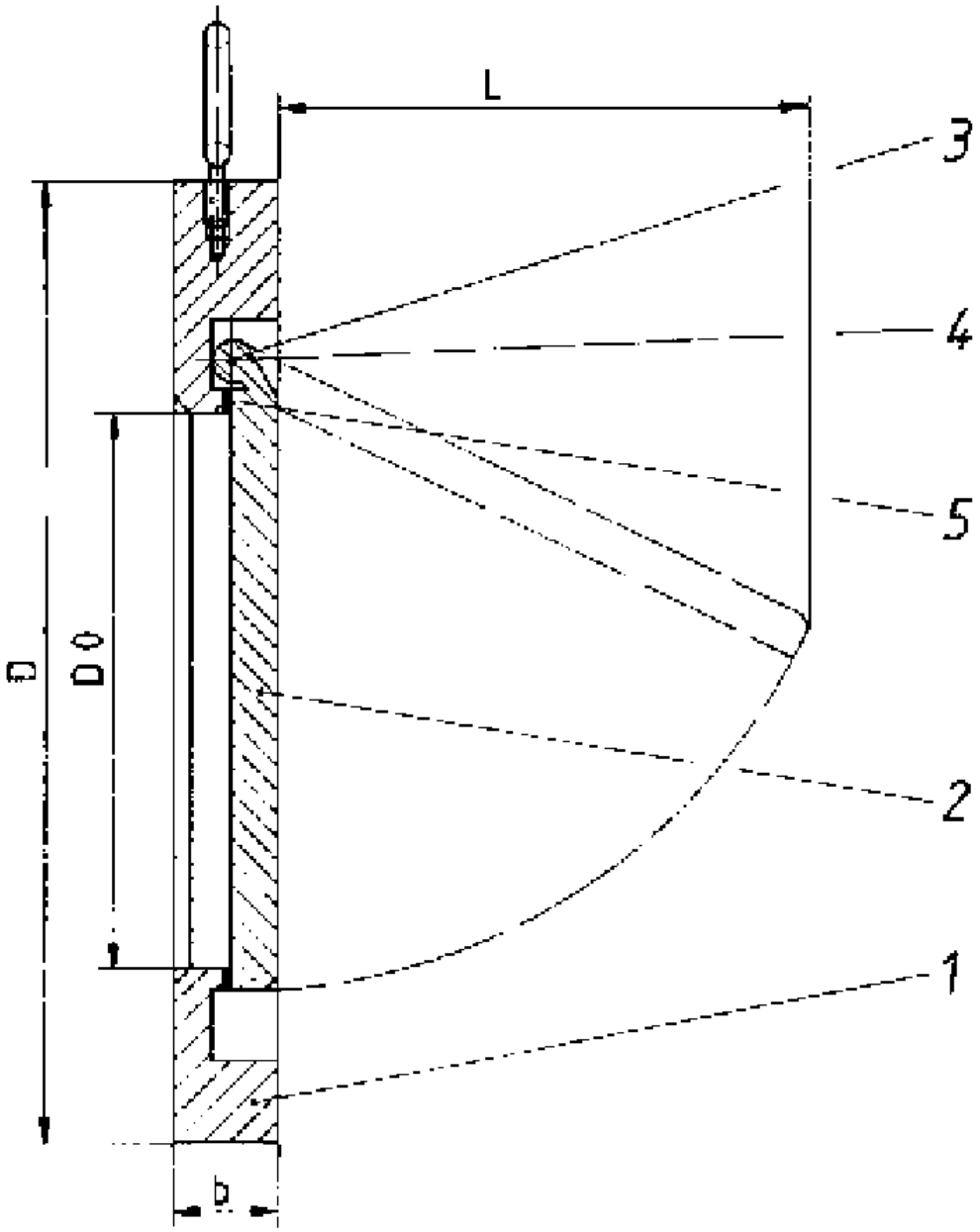

Деталь	1	2	3	4	5
Наименование	Корпус	Тарелка	Шарнирная муфта	Шток	Уплотнительное кольцо

***По запросу поставляется с различными материалами исполнения.**

Производитель оставляет за собой право на внесение технических изменений в поставляемую Продукцию.

ООО «МСС»,
г.Санкт-Петербург,
Морская набережная15,
тел. +7 (812) 622-03-24

Сталь / Нержавеющая сталь PN16

Проводимые среды: Пар, холодная и горячая техническая вода, нефтепродукты (топливные, горючие и смазочные масла), другие нейтральные не агрессивные среды.

Наименование	**Корпус**	**Тарелка**	**Шарнирная муфта**	**Шток**	**Уплотнительное кольцо**
Материал	Сталь	Сталь	Сталь	Нерж. сталь	NBR

DN	**D**	**D_0**	**L**	**b**	**Масса, кг**	**№ чертежа**
50	109	26	42	19	0,9	**ЛУИЦ.494449.001-03.01**
65	129	38	55	19	1,3	**ЛУИЦ.494459.002-03.01**
80	144	47	60	19	1,5	**ЛУИЦ.494459.003-03.01**
100	164	70	80	19	2	**ЛУИЦ.494459.004-03.01**
125	194	92	100	19	3	**ЛУИЦ.494459.005-03.01**
150	220	114	120	19	4,8	**ЛУИЦ.494459.006-03.01**
200	275	143	155	29	11	**ЛУИЦ.494459.007-03.01**
250	330	190	200	29	15	**ЛУИЦ.494469.008-03.01**
300	386	214	232	38	25	**ЛУИЦ.494469.009-03.01**
350	446	263	271	44	37	**ЛУИЦ.494469.010-03.01**
400	498	305	310	51	55	**ЛУИЦ.494469.011-03.01**
450	558	342	360	60	65	**ЛУИЦ.494469.012-03.01**
500	620	400	400	64	105	**ЛУИЦ.494469.013-03.01**
600	737	458	480	70	155	**ЛУИЦ.494469.014-03.01**
700	807	540	585	75	230	**ЛУИЦ.494469.015-03.01**

Производитель оставляет за собой право на внесение технических изменений в поставляемую Продукцию.

Клапан быстрозапорный фланцевый PN16

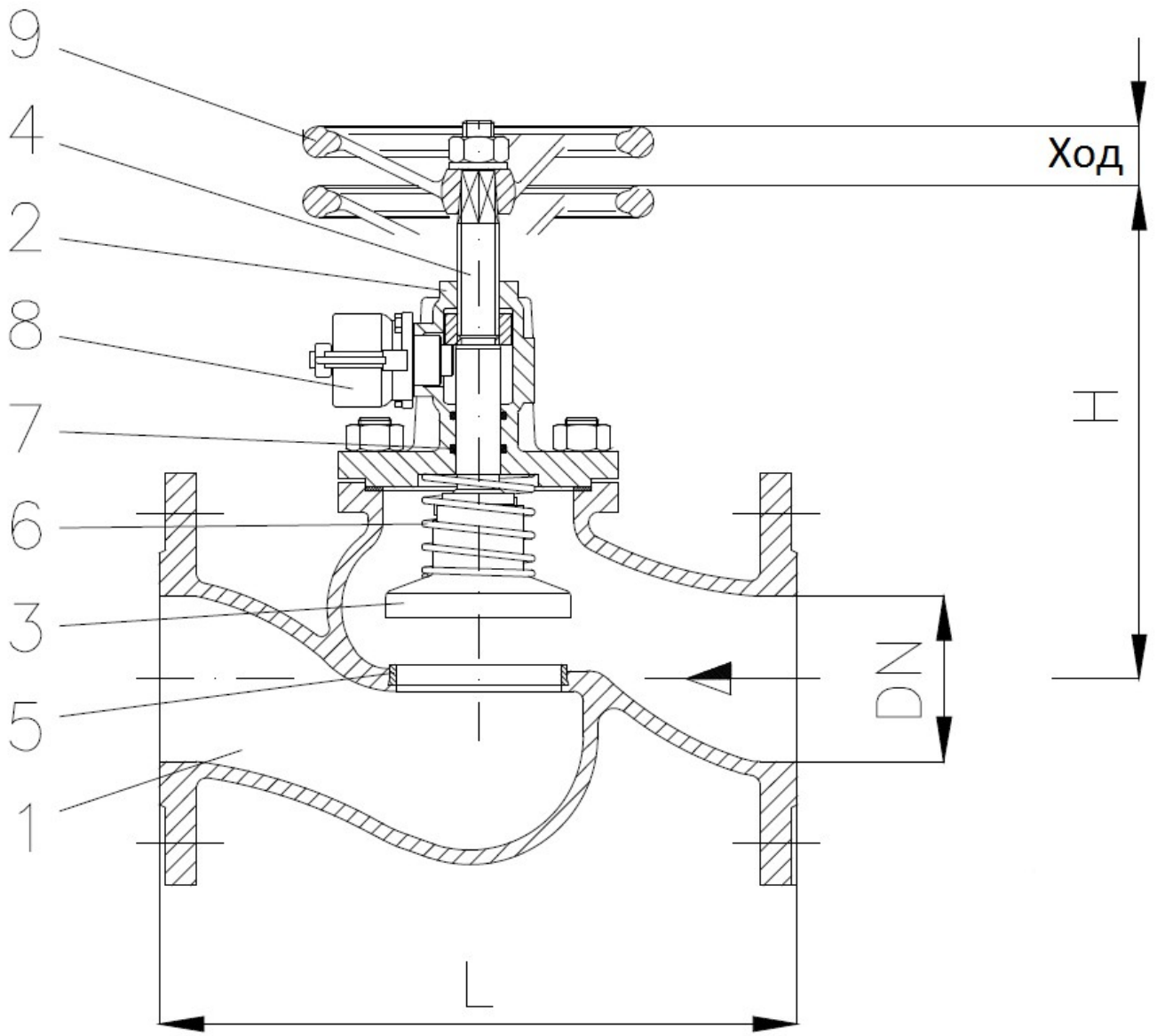

№	Наименование	4	Шпиндель	8	Цилиндр
1	Корпус	5	Седло	9	Рукоятка
2	Крышки	6	Пружина		
3	Золотник	7	О-образное кольцо		

Производитель оставляет за собой право на внесение технических изменений в поставляемую Продукцию.

ООО «МСС»,
г.Санкт-Петербург,
Морская набережная15,
тел. +7 (812) 622-03-24

Высокопрочный чугун / Нержавеющая сталь PN16

Проводимые среды: Пресная вода, нефтепродукты, другие нейтральные неагрессивные жидкости и газы. Максимальная рабочая температура от -10°C до 120°C.\

Наименование	**Корпус**	**Крышка**	**Золотник**	**Шпиндель**
Материал	Высокопрочный чугун	Высокопрочный чугун	Нержавеющая сталь	Нержавеющая сталь

Наименование	**Седло**	**Пружина**	**О-образное кольцо**	**Цилиндр**	**Рукоятка**
Материал	FPM	Нерж. сталь	Нержавеющая сталь	Латунь	Сталь

DN	**H**	**L**	**Ход**	**№ чертежа**
15	168	130	6	**ЛУИЦ.491115.086-03.01**
20	170	150	7	**ЛУИЦ.491115.087-03.01**
25	170	160	8	**ЛУИЦ.491115.088-03.01**
32	212	180	10	**ЛУИЦ.491115.089-03.01**
40	225	200	13	**ЛУИЦ.491115.090-03.01**
50	225	230	16	**ЛУИЦ.491115.090-03.01/1**
65	278	290	21	**ЛУИЦ.491125.086-03.01**
80	305	310	25	**ЛУИЦ.491125.087-03.01**
100	355	350	32	**ЛУИЦ.491125.088-03.01**
125	450	400	40	**ЛУИЦ.491125.089-03.01**
150	520	480	47	**ЛУИЦ.491125.090-03.01**
200	530	600	70	**ЛУИЦ.491125.090-03.01/1**

Производитель оставляет за собой право на внесение технических изменений в поставляемую Продукцию.

ООО «МСС»,
г.Санкт-Петербург,
Морская набережная15,
тел. +7 (812) 622-03-24

Сталь / Нержавеющая сталь PN16

Проводимые среды: Пресная вода, нефтепродукты, другие нейтральные неагрессивные жидкости и газы. Максимальная рабочая температура от -10°C до 120°C.\

Наименование	**Корпус**	**Крышка**	**Золотник**	**Шпиндель**
Материал	Сталь	Сталь	Нержавеющая сталь	Нержавеющая сталь

Наименование	**Седло**	**Пружина**	**О-образное кольцо**	**Цилиндр**	**Рукоятка**
Материал	FPM	Нерж. сталь	Нержавеющая сталь	Латунь	Сталь

DN	H	L	Ход	№ чертежа
15	168	130	6	**ЛУИЦ.491115.086-03.02**
20	170	150	7	**ЛУИЦ.491115.087-03.02**
25	170	160	8	**ЛУИЦ.491115.088-03.02**
32	212	180	10	**ЛУИЦ.491115.089-03.02**
40	225	200	13	**ЛУИЦ.491115.090-03.02**
50	225	230	16	**ЛУИЦ.491115.090-03.02/1**
65	278	290	21	**ЛУИЦ.491125.086-03.02**
80	305	310	25	**ЛУИЦ.491125.087-03.02**
100	355	350	32	**ЛУИЦ.491125.088-03.02**
125	450	400	40	**ЛУИЦ.491125.089-03.02**
150	520	480	47	**ЛУИЦ.491125.090-03.02**
200	530	600	70	**ЛУИЦ.491125.090-03.02/1**

Производитель оставляет за собой право на внесение технических изменений в поставляемую Продукцию.

Клапан быстрозапорный угловой фланцевый PN16

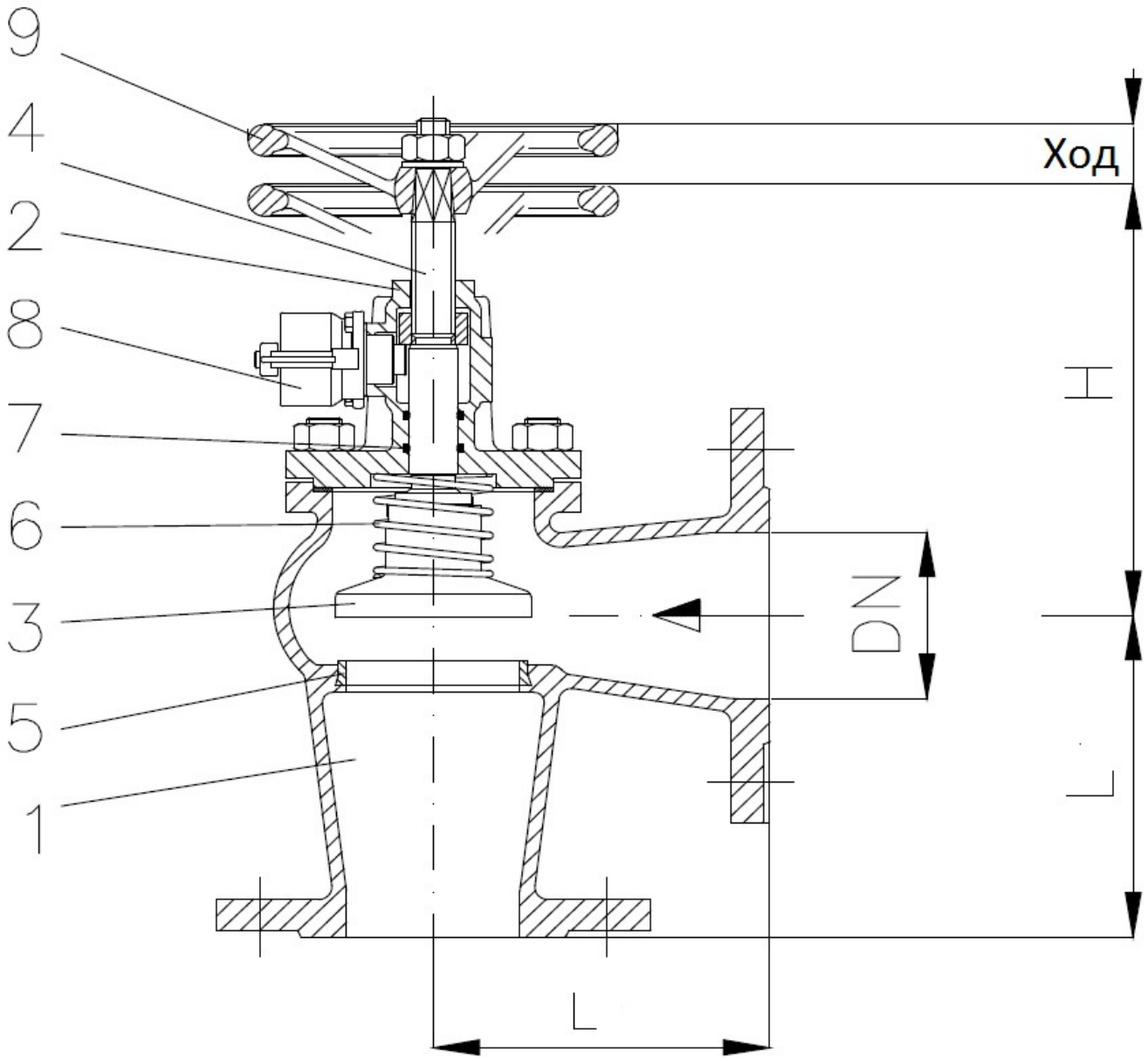

№	Наименование	4	Шпиндель	8	Цилиндр
1	Корпус	5	Седло	9	Рукоятка
2	Крышки	6	Пружина		
3	Золотник	7	О-образное кольцо		

Производитель оставляет за собой право на внесение технических изменений в поставляемую Продукцию.

ООО «МСС»,
г.Санкт-Петербург,
Морская набережная 15,
тел. +7 (812) 622-03-24

Высокопрочный чугун / Нержавеющая сталь PN16

Проводимые среды: Пресная вода, нефтепродукты, другие нейтральные неагрессивные жидкости и газы. Максимальная рабочая температура от -10°C до 120°C.\

Наименование	**Корпус**	**Крышка**	**Золотник**	**Шпиндель**
Материал	Высокопрочный чугун	Высокопрочный чугун	Нержавеющая сталь	Нержавеющая сталь

Наименование	**Седло**	**Пружина**	**О-образное кольцо**	**Цилиндр**	**Рукоятка**
Материал	FPM	Нерж. сталь	Нержавеющая сталь	Латунь	Сталь

DN	**H**	**L**	**Ход**	**№ чертежа**
15	150	90	6	**ЛУИЦ.491115.091-03.01**
20	200	95	7	**ЛУИЦ.491115.092-03.01**
25	200	100	8	**ЛУИЦ.491115.093-03.01**
32	230	105	10	**ЛУИЦ.491115.094-03.01**
40	240	115	13	**ЛУИЦ.491115.095-03.01**
50	245	125	16	**ЛУИЦ.491115.096-03.01**
65	295	145	21	**ЛУИЦ.491125.091-03.01**
80	320	155	25	**ЛУИЦ.491125.092-03.01**
100	380	175	32	**ЛУИЦ.491125.093-03.01**
125	415	200	40	**ЛУИЦ.491125.094-03.01**
150	450	225	47	**ЛУИЦ.491125.095-03.01**
200	550	275	70	**ЛУИЦ.491125.096-03.01**

Производитель оставляет за собой право на внесение технических изменений в поставляемую Продукцию.

ООО «МСС»,
г.Санкт-Петербург,
Морская набережная 15,
тел. +7 (812) 622-03-24

Сталь / Нержавеющая сталь PN16

Проводимые среды: Пресная вода, нефтепродукты, другие нейтральные неагрессивные жидкости и газы. Максимальная рабочая температура от -10°C до 120°C.\

Наименование	**Корпус**	**Крышка**	**Золотник**	**Шпиндель**
Материал	Сталь	Сталь	Нержавеющая сталь	Нержавеющая сталь

Наименование	**Седло**	**Пружина**	**О-образное кольцо**	**Цилиндр**	**Рукоятка**
Материал	FPM	Нерж. сталь	Нержавеющая сталь	Латунь	Сталь

DN	**H**	**L**	**Ход**	**№ чертежа**
15	150	90	6	**ЛУИЦ.491115.091-03.02**
20	200	95	7	**ЛУИЦ.491115.092-03.02**
25	200	100	8	**ЛУИЦ.491115.093-03.02**
32	230	105	10	**ЛУИЦ.491115.094-03.02**
40	240	115	13	**ЛУИЦ.491115.095-03.02**
50	245	125	16	**ЛУИЦ.491115.096-03.02**
65	295	145	21	**ЛУИЦ.491125.091-03.02**
80	320	155	25	**ЛУИЦ.491125.092-03.02**
100	380	175	32	**ЛУИЦ.491125.093-03.02**
125	415	200	40	**ЛУИЦ.491125.094-03.02**
150	450	225	47	**ЛУИЦ.491125.095-03.02**
200	550	275	70	**ЛУИЦ.491125.096-03.02**

Производитель оставляет за собой право на внесение технических изменений в поставляемую Продукцию.

Клапан запорный муфтовый

PN10/16

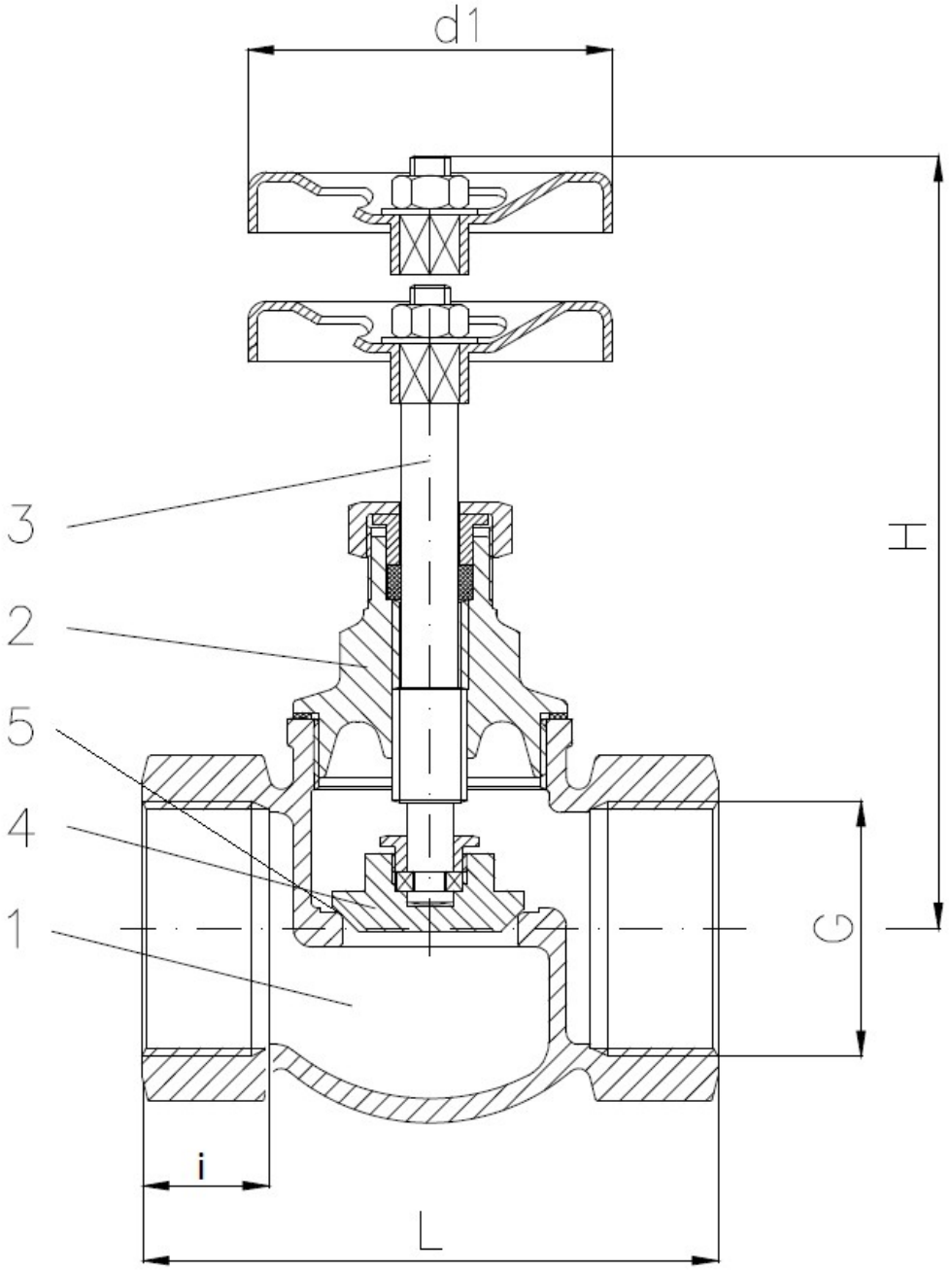

Деталь	**1**	**2**	**3**	**4**	**5**
Наименование	Корпус	Крышка на резьбе	Шток	Тарелка	Уплотнение

Производитель оставляет за собой право на внесение технических изменений в поставляемую Продукцию.

ООО «МСС»,
г.Санкт-Петербург,
Морская набережная15,
тел. +7 (812) 622-03-24

Бронза, PN16

Проводимые среды: Морская вода, пар, холодная и горячая техническая вода, нефтепродукты (топливные, горючие и смазочные масла), другие нейтральные не агрессивные среды. При использовании для тонкожидкостных сред или воздуха требуется спецобработка уплотнительных поверхностей. Максимальная рабочая температура до120°С.

Наименование	**Корпус**	**Крышка на резьбе**	**Шток**	**Тарелка**	**Уплотнение**
Материал	Бронза	Бронза	Бронза	Бронза	PTPE

DN	**G**	**H**	**L**	**d1**	**i**	**Масса, кг.**	**№ чертежа**
8	1/4"	75	50	40	11	0.25	**ЛУИЦ.491112.001-03.01**
10	3/8"	75	50	40	11	0.25	**ЛУИЦ.491112.002-03.01**
15	1/2"	80	60	45	13	0.3	**ЛУИЦ.491112.003-03.01**
20	3/4"	90	70	50	15	0.43	**ЛУИЦ.491112.004-03.01**
25	1"	100	75	60	16	0.7	**ЛУИЦ.491112.005-03.01**
32	1 1/4"	110	90	70	18	1.0	**ЛУИЦ.491112.006-03.01**
40 и более **– по заказу**							

Производитель оставляет за собой право на внесение технических изменений в поставляемую Продукцию.

ООО «МСС»,
г.Санкт-Петербург,
Морская набережная15,
тел. +7 (812) 622-03-24

Латунь, PN10

Проводимые среды: Вода с температурой до 90℃

Наименование	**Корпус**	**Крышка на резьбе**	**Шток**	**Тарелка**	**Уплотнение**
Материал	Латунь	Латунь	Латунь	Латунь	Резиновое

DN	**G**	**H**	**L**	**d1**	**i**	**Масса, кг.**	**№ чертежа**
10	3/8"	70	65	50	10	0.2	**ЛУИЦ.491112.001-03.02**
15	1/2"	70	65	50	11	0.25	**ЛУИЦ.491112.002-03.02**
20	3/4"	80	75	50	12	0.36	**ЛУИЦ.491112.003-03.02**
25	1"	100	90	60	15	0.6	**ЛУИЦ.491112.004-03.02**
32	1 1/4"	130	110	80	19	0.9	**ЛУИЦ.491112.005-03.02**
40	1 1/2"	130	120	80	19	1.5	**ЛУИЦ.491112.006-03.02**
50	2"	150	150	90	22	2.0	**ЛУИЦ.491112.007-03.02**
60 и более **– по заказу**							

Производитель оставляет за собой право на внесение технических изменений в поставляемую Продукцию.

Клапан запорный угловой муфтовый PN16

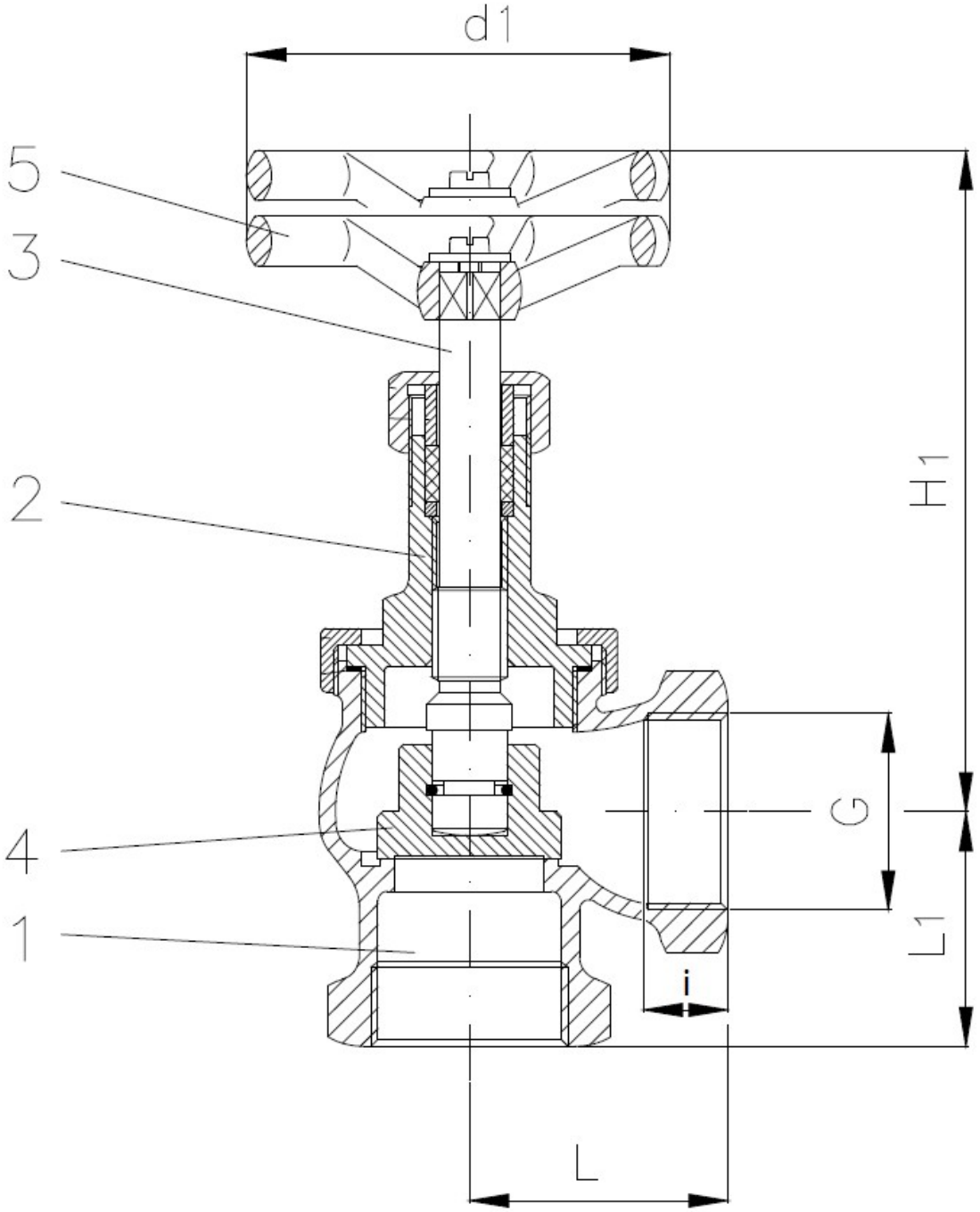

Деталь	1	2	3	4	5
Наименование	Корпус	Крышка на резьбе	Шток	Тарелка	Рукоятка

Производитель оставляет за собой право на внесение технических изменений в поставляемую Продукцию.

ООО «МСС»,
г.Санкт-Петербург,
Морская набережная 15,
тел. +7 (812) 622-03-24

Бронза, PN16

Проводимые среды: Морская вода, пар, холодная и горячая техническая вода, нефтепродукты (топливные, горючие и смазочные масла), другие нейтральные не агрессивные среды. При использовании для тонкожидкостных сред или воздуха требуется спецобработка уплотнительных поверхностей. Максимальная рабочая температура до 120°С.

Наименование	**Корпус**	**Крышка на резьбе**	**Шток**	**Тарелка**	**Рукоятка**
Материал	Бронза	Бронза	Бронза	Бронза	-

DN	**G**	**L**	**H**	**d1**	**i**	**Ll**	**Масса, кг.**	**№ чертежа**
10	3/8 "	30	72	55	11	29	0,25	**ЛУИЦ.491212.001-03.01**
15	1/2 "	30	77	55	13	29	0,3	**ЛУИЦ.491212.002-03.01**
20	3/4 "	36	87	70	15	32	0,43	**ЛУИЦ.491212.003-03.01**
25	1 "	47	97	70	16	38	0,7	**ЛУИЦ.491212.004-03.01**
32	1 1/4"	57	110	80	18	44	1,0	**ЛУИЦ.491212.005-03.01**
40	1 1/2"	62	124	80	20	47	1,3	**ЛУИЦ.491212.006-03.01**
50	2 "	72	132	90	23	54	2,1	**ЛУИЦ.491212.007-03.01**

Производитель оставляет за собой право на внесение технических изменений в поставляемую Продукцию.

Клапан запорный проходной фланцевый

PN16/40

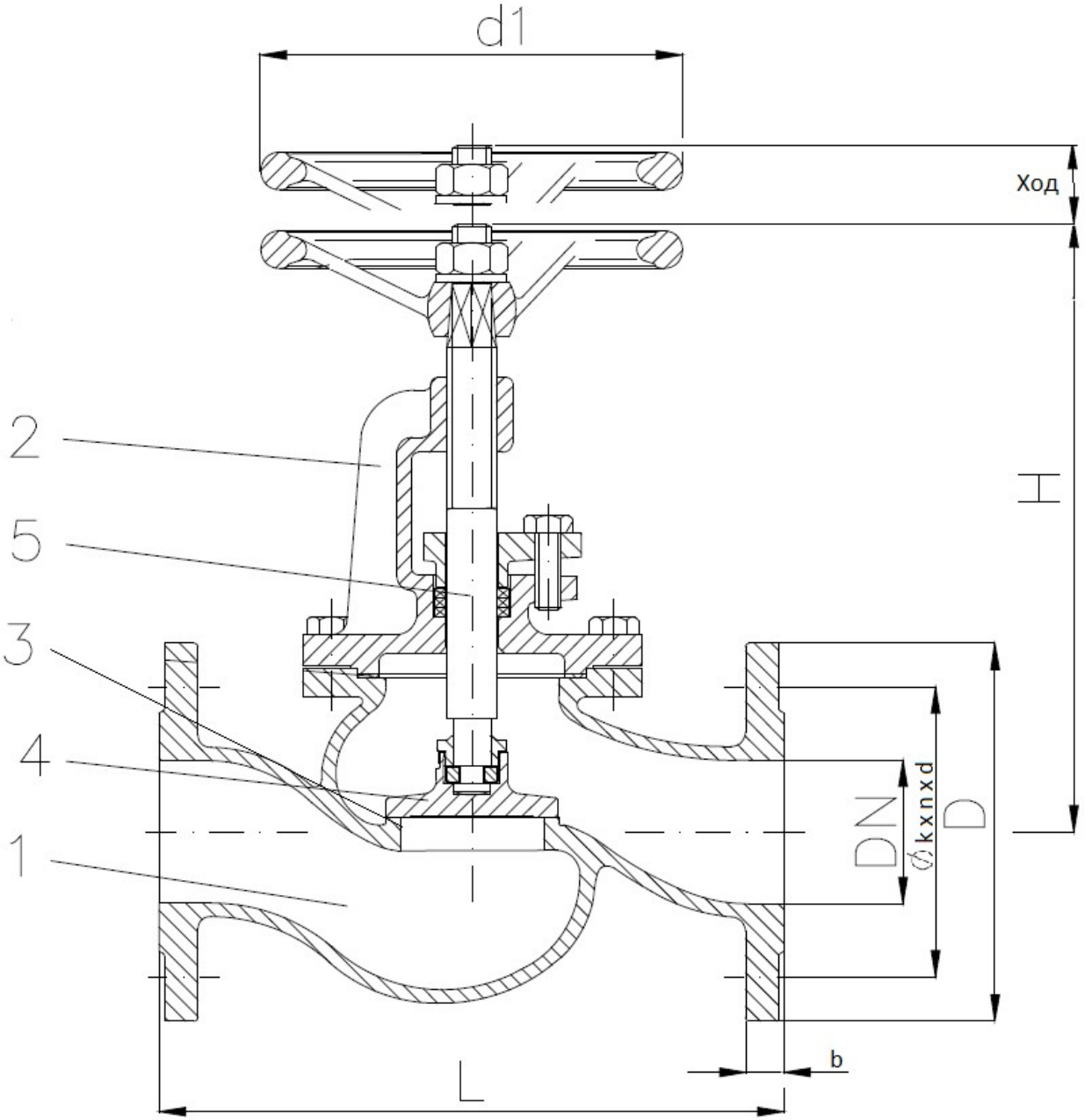

Деталь	1	2	3	4	5
Наименование	Корпус	Дугообразная крышка	Седло	Тарелка	Шток

Производитель оставляет за собой право на внесение технических изменений в поставляемую Продукцию.

ООО «МСС»,
г.Санкт-Петербург,
Морская набережная15,
тел. +7 (812) 622-03-24

Высокопрочный чугун /Бронза, PN16*

Проводимые среды: Пар, воздух, холодная и горячая техническая вода, нефтепродукты (топливные, горючие и смазочные масла), другие нейтральные жидкости. Максимальная рабочая температура до 225°С.

Наименование	**Корпус**	**Дугообразная крышка**	**Седло**	**Тарелка**	**Шток**
Материал	Высокопрочный чугун (Вч40)	Высокопрочный чугун (Вч40)	Бронза	Бронза	Бронза

DN	H	L	D	d1	Ø k x n x d	b	Ход	Масса, кг.	№ чертежа
15	180	130	80	100	65 x 4 x 14	16	5	3,5	**ЛУИЦ.491115.050-02.01**
20	215	150	105	100	75 x 4 x 14	16	5	4	**ЛУИЦ.491115.051-02.01**
25	224	160	115	100	85 x 4 x 14	16	6	5	**ЛУИЦ.491115.052-02.01**
32	252	180	140	125	100 x 4 x 18	18	8	6,8	**ЛУИЦ.491115.053-02.01**
40	260	200	150	160	110 x 4 x 18	18	10	9,3	**ЛУИЦ.491115.054-02.01**
50	277	230	165	160	125 x 4 x 18	20	13	12,2	**ЛУИЦ.491115.055-02.01**
65	324	290	185	200	145 x 4 x 18	20	16	18	**ЛУИЦ.491125.050-02.01**
80	380	310	200	200	160 x 8 x 18	22	20	24,5	**ЛУИЦ.491125.051-02.01**
100	425	350	220	250	180 x 8 x 18	24	25	35	**ЛУИЦ.491125.052-02.01**
125	468	400	250	250	210 x 8 x 18	26	32	55	**ЛУИЦ.491125.053-02.01**
150	510	480	285	315	240 x 8 x 22	26	40	77	**ЛУИЦ.491125.054-02.01**
200	620	600	340	400	295 x 8 x 22	26	50	145	**ЛУИЦ.491125.055-02.01**
300 и более **– по заказу**									

*****DN150-200 номинальное давление – **PN10.** DN250 и более – **PN6.**

Производитель оставляет за собой право на внесение технических изменений в поставляемую Продукцию.

ООО «МСС»,
г.Санкт-Петербург,
Морская набережная15,
тел. +7 (812) 622-03-24

Высокопрочный чугун /Нержавеющая сталь, PN16*

Проводимые среды: Пар, воздух, холодная и горячая техническая вода, нефтепродукты (топливные, горючие и смазочные масла), другие нейтральные жидкости. Применять при температурах от -10° до 120°С.

Наименование	**Корпус**	**Дугообразная крышка**	**Седло**	**Тарелка**	**Шток**
Материал	Высокопрочный чугун (Вч40)	Высокопрочный чугун (Вч40)	Нерж. сталь	Нерж. сталь	Нерж. сталь

DN	**H**	**L**	**D**	**d1**	**Ø k x n x d**	**b**	**Ход**	**Масса, кг.**	**№ чертежа**
15	180	130	80	100	65 x 4 x 14	16	5	3,5	**ЛУИЦ.491115.050-02.02**
20	215	150	105	100	75 x 4 x 14	16	5	4	**ЛУИЦ.491115.051-02.02**
25	224	160	115	100	85 x 4 x 14	16	6	5	**ЛУИЦ.491115.052-02.02**
32	252	180	140	125	100 x 4 x 18	18	8	6,8	**ЛУИЦ.491115.053-02.02**
40	260	200	150	160	110 x 4 x 18	18	10	9,3	**ЛУИЦ.491115.054-02.02**
50	277	230	165	160	125 x 4 x 18	20	13	12,2	**ЛУИЦ.491115.055-02.02**
65	324	290	185	200	145 x 4 x 18	20	16	18	**ЛУИЦ.491125.050-02.02**
80	380	310	200	200	160 x 8 x 18	22	20	24,5	**ЛУИЦ.491125.051-02.02**
100	425	350	220	250	180 x 8 x 18	24	25	35	**ЛУИЦ.491125.052-02.02**
125	468	400	250	250	210 x 8 x 18	26	32	55	**ЛУИЦ.491125.053-02.02**
150	510	480	285	315	240 x 8 x 22	26	40	77	**ЛУИЦ.491125.054-02.02**
200	620	600	340	400	295 x 8 x 22	26	50	145	**ЛУИЦ.491125.055-02.02**
300 и более **– по заказу**									

*****DN150-200 номинальное давление – **PN10.** DN250 и более – **PN6.**

Производитель оставляет за собой право на внесение технических изменений в поставляемую Продукцию.

ООО «МСС»,
г.Санкт-Петербург,
Морская набережная15,
тел. +7 (812) 622-03-24

Бронза/Бронза, PN16*

Проводимые среды: Морская вода, пар, холодная и горячая техническая вода, нефтепродукты (топливные, горючие и смазочные масла), другие нейтральные не агрессивные среды. При использовании для тонкожидкостных сред или воздуха требуется спецобработка уплотнительных поверхностей. Максимальная рабочая температура до 120°С.

Наименование	**Корпус**	**Дугообразная крышка**	**Седло**	**Тарелка**	**Шток**
Материал	Бронза	Бронза	Бронза	Бронза	Бронза

DN	H	L	D	d1	Ø k x n x d	b	Ход	Масса, кг.	№ чертежа
15	180	130	80	100	65 x 4 x 14	12	5	3,5	**ЛУИЦ.491115.050-02.03**
20	195	150	105	100	75 x 4 x 14	12	5	4	**ЛУИЦ.491115.051-02.03**
25	204	160	115	100	85 x 4 x 14	12	6	5	**ЛУИЦ.491115.052-02.03**
32	212	180	140	125	100 x 4 x 18	14	8	6,5	**ЛУИЦ.491115.053-02.03**
40	237	200	150	160	110 x 4 x 18	14	10	9,0	**ЛУИЦ.491115.054-02.03**
50	240	230	165	160	125 x 4 x 18	16	13	11,5	**ЛУИЦ.491115.055-02.03**
65	244	290	185	200	145 x 4 x 18	16	16	17	**ЛУИЦ.491125.050-02.03**
80	315	310	200	200	160 x 8 x 18	18	20	23	**ЛУИЦ.491125.051-02.03**
100	350	350	220	250	180 x 8 x 18	20	25	32	**ЛУИЦ.491125.052-02.03**
125	388	400	250	250	210 x 8 x 18	20	32	50	**ЛУИЦ.491125.053-02.03**
150	420	480	285	315	240 x 8 x 22	22	40	70	**ЛУИЦ.491125.054-02.03**
200	500	600	340	400	295 x 8 x 22	22	50	128	**ЛУИЦ.491125.055-02.03**
300 и более **– по заказу**									

*****DN150-200 номинальное давление – **PN10.** DN250 и более – **PN6.**

Производитель оставляет за собой право на внесение технических изменений в поставляемую Продукцию.

ООО «МСС»,
г.Санкт-Петербург,
Морская набережная15,
тел. +7 (812) 622-03-24

Сталь/ Бронза, PN40

Проводимые среды: Пресная вода, нефтепродукты, другие нейтральные неагрессивные жидкости и газы. Максимальная рабочая температура от -10°С до 120°С.

Наименование	**Корпус**	**Дугообразная крышка**	**Седло**	**Тарелка**	**Шток**
Материал	Сталь	Сталь	Бронза	Бронза	Бронза

DN	**H**	**L**	**D**	**d1**	**Ø k x n x d**	**b**	**Ход**	**Масса, кг.**	**№ чертежа**
15	180	130	100	95	65 x 4 x 14	16	5	3,5	**ЛУИЦ.491115.050-04.05**
20	215	150	100	105	75 x 4 x 14	16	5	4	**ЛУИЦ.491115.051-04.05**
25	224	160	100	115	85 x 4 x 14	16	6	5	**ЛУИЦ.491115.052-04.05**
32	252	180	125	140	100 x 4 x 18	18	8	6,8	**ЛУИЦ.491115.053-04.05**
40	260	200	160	150	110 x 4 x 18	18	10	9,3	**ЛУИЦ.491115.054-04.05**
50	277	230	160	165	125 x 4 x 18	20	13	12,2	**ЛУИЦ.491115.055-04.05**
65	324	290	200	185	145 x 8 x 18	22	16	18	**ЛУИЦ.491125.050-04.05**
80	380	310	200	200	160 x 8 x 18	24	20	24,5	**ЛУИЦ.491125.051-04.05**
100	425	350	250	235	190 x 8 x 22	24	25	35	**ЛУИЦ.491125.052-04.05**
125	468	400	250	270	220 x 8 x 26	26	32	55	**ЛУИЦ.491125.053-04.05**
150	510	480	315	300	250 x 8 x 26	28	40	77	**ЛУИЦ.491125.054-04.05**
200	620	600	400	375	320 x 12 x 30	30/34	50	145	**ЛУИЦ.491125.055-04.05**
300 и более **– по заказу**									

Производитель оставляет за собой право на внесение технических изменений в поставляемую Продукцию.

ООО «МСС»,
г.Санкт-Петербург,
Морская набережная15,
тел. +7 (812) 622-03-24

Сталь / Нержавеющая сталь, PN40

Проводимые среды: Пресная вода, нефтепродукты, другие нейтральные неагрессивные жидкости и газы. Максимальная рабочая температура от -10°C до 120°C.

Наименование	**Корпус**	**Дугообразная крышка**	**Седло**	**Тарелка**	**Шток**
Материал	Сталь	Сталь	Нерж. сталь	Нерж. сталь	Нерж. сталь

DN	**H**	**L**	**D**	**d1**	**Ø k x n x d**	**b**	**Ход**	**Масса, кг.**	**№ чертежа**
15	180	130	100	95	65 x 4 x 14	16	5	3,5	**ЛУИЦ.491115.050-04.06**
20	215	150	100	105	75 x 4 x 14	16	5	4	**ЛУИЦ.491115.051-04.06**
25	224	160	100	115	85 x 4 x 14	16	6	5	**ЛУИЦ.491115.052-04.06**
32	252	180	125	140	100 x 4 x 18	18	8	6,8	**ЛУИЦ.491115.053-04.06**
40	260	200	160	150	110 x 4 x 18	18	10	9,3	**ЛУИЦ.491115.054-04.06**
50	277	230	160	165	125 x 4 x 18	20	13	12,2	**ЛУИЦ.491115.055-04.06**
65	324	290	200	185	145 x 8 x 18	22	16	18	**ЛУИЦ.491125.050-04.06**
80	380	310	200	200	160 x 8 x 18	24	20	24,5	**ЛУИЦ.491125.051-04.06**
100	425	350	250	235	190 x 8 x 22	24	25	35	**ЛУИЦ.491125.052-04.06**
125	468	400	250	270	220 x 8 x 26	26	32	55	**ЛУИЦ.491125.053-04.06**
150	510	480	315	300	250 x 8 x 26	28	40	77	**ЛУИЦ.491125.054-04.06**
200	620	600	400	375	320 x 12 x 30	30/34	50	145	**ЛУИЦ.491125.055-04.06**
300 и более **– по заказу**									

Производитель оставляет за собой право на внесение технических изменений в поставляемую Продукцию.

Клапан запорный угловой фланцевый

PN16/40

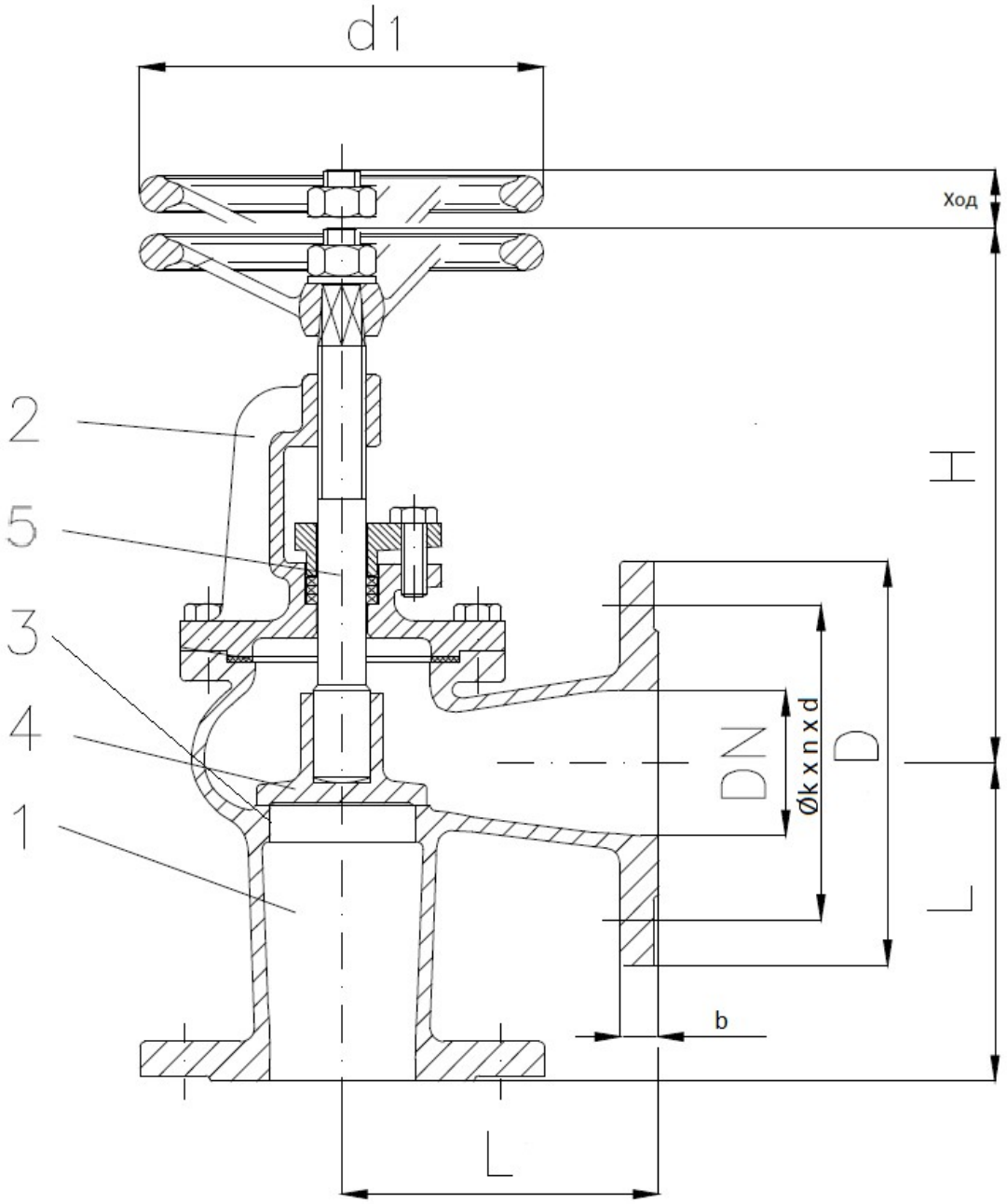

Деталь	1	2	3	4	5
Наименование	Корпус	Дугообразная крышка	Седло	Тарелка	Шток

Производитель оставляет за собой право на внесение технических изменений в поставляемую Продукцию.

ООО «МСС»,
г.Санкт-Петербург,
Морская набережная15,
тел. +7 (812) 622-03-24

Высокопрочный чугун /Бронза, PN16*

Проводимые среды: Пар, воздух, холодная и горячая техническая вода, нефтепродукты (топливные, горючие и смазочные масла), другие нейтральные жидкости. Максимальная рабочая температура до 225°С.

Наименование	**Корпус**	**Дугообразная крышка**	**Седло**	**Тарелка**	**Шток**
Материал	Высокопрочный чугун (Вч40)	Высокопрочный чугун (Вч40)	Бронза	Бронза	Бронза

DN	**H**	**L**	**D**	**d1**	**Ø k x n x d**	**b**	**Ход**	**Масса, кг.**	**№ чертежа**
15	150	90	95	100	65 x 4 x 14	16	5	3	**ЛУИЦ.491115.056-02.01**
20	200	95	105	100	75 x 4 x 14	16	5	4	**ЛУИЦ.491115.057-02.01**
25	200	100	115	100	85 x 4 x 14	16	6	5	**ЛУИЦ.491115.058-02.01**
32	232	105	140	125	100 x 4 x 18	18	8	6	**ЛУИЦ.491115.059-02.01**
40	240	115	150	160	110 x 4 x 18	18	10	9,1	**ЛУИЦ.491115.060-02.01**
50	247	125	165	160	125 x 4 x 18	20	13	12	**ЛУИЦ.491115.061-02.01**
65	299	145	185	200	145 x 4 x 18	20	16	17,1	**ЛУИЦ.491125.056-02.01**
80	320	155	200	200	160 x 8 x 18	22	20	22,4	**ЛУИЦ.491125.057-02.01**
100	380	175	220	250	180 x 8 x 18	24	25	32	**ЛУИЦ.491125.058-02.01**
125	413	200	250	250	210 x 8 x 18	26	32	46	**ЛУИЦ.491125.059-02.01**
150	450	225	285	315	240 x 8 x 22	26	40	67	**ЛУИЦ.491125.060-02.01**
200	550	275	340	400	295 x 8 x 22	26	50	126	**ЛУИЦ.491125.061-02.01**
300 и более **– по заказу**									

*****DN150-200 номинальное давление – **PN10.** DN250 и более – **PN6.**

Производитель оставляет за собой право на внесение технических изменений в поставляемую Продукцию.

ООО «МСС»,
г.Санкт-Петербург,
Морская набережная15,
тел. +7 (812) 622-03-24

Высокопрочный чугун /Нержавеющая сталь, PN16*

Проводимые среды: Пар, воздух, холодная и горячая техническая вода, нефтепродукты (топливные, горючие и смазочные масла), другие нейтральные жидкости. Применять при температурах от -10° до 120°С.

Наименование	**Корпус**	**Дугообразная крышка**	**Седло**	**Тарелка**	**Шток**
Материал	Высокопрочный чугун (Вч40)	Высокопрочный чугун (Вч40)	Нерж. сталь	Нерж. сталь	Нерж. сталь

DN	H	L	D	d1	Ø k x n x d	b	Ход	Масса, кг.	№ чертежа
15	150	90	95	100	65 x 4 x 14	16	5	3	**ЛУИЦ.491115.056-02.02**
20	200	95	105	100	75 x 4 x 14	16	5	4	**ЛУИЦ.491115.057-02.02**
25	200	100	115	100	85 x 4 x 14	16	6	5	**ЛУИЦ.491115.058-02.02**
32	232	105	140	125	100 x 4 x 18	18	8	6	**ЛУИЦ.491115.059-02.02**
40	240	115	150	160	110 x 4 x 18	18	10	9,1	**ЛУИЦ.491115.060-02.02**
50	247	125	165	160	125 x 4 x 18	20	13	12	**ЛУИЦ.491115.061-02.02**
65	299	145	185	200	145 x 4 x 18	20	16	17,1	**ЛУИЦ.491125.056-02.02**
80	320	155	200	200	160 x 8 x 18	22	20	22,4	**ЛУИЦ.491125.057-02.02**
100	380	175	220	250	180 x 8 x 18	24	25	32	**ЛУИЦ.491125.058-02.02**
125	413	200	250	250	210 x 8 x 18	26	32	46	**ЛУИЦ.491125.059-02.02**
150	450	225	285	315	240 x 8 x 22	26	40	67	**ЛУИЦ.491125.060-02.02**
200	550	275	340	400	295 x 8 x 22	26	50	126	**ЛУИЦ.491125.061-02.02**
300 и более **– по заказу**									

*****DN150-200 номинальное давление – **PN10.** DN250 и более – **PN6.**

Производитель оставляет за собой право на внесение технических изменений в поставляемую Продукцию.

ООО «МСС»,
г.Санкт-Петербург,
Морская набережная15,
тел. +7 (812) 622-03-24

Бронза/Бронза, PN16*

Проводимые среды: Морская вода, пар, холодная и горячая техническая вода, нефтепродукты (топливные, горючие и смазочные масла), другие нейтральные не агрессивные среды. При использовании для тонкожидкостных сред или воздуха требуется спецобработка уплотнительных поверхностей. Максимальная рабочая температура до 120°С.

Наименование	**Корпус**	**Дугообразная крышка**	**Седло**	**Тарелка**	**Шток**
Материал	Бронза	Бронза	Бронза	Бронза	Бронза

DN	H	L	D	d1	Ø k x n x d	b	Ход	Масса, кг.	№ чертежа
15	150	90	95	100	65 x 4 x 14	12	5	3	**ЛУИЦ.491115.056-02.03**
20	165	95	105	100	75 x 4 x 14	12	5	4	**ЛУИЦ.491115.057-02.03**
25	165	100	115	100	85 x 4 x 14	12	6	5	**ЛУИЦ.491115.058-02.03**
32	182	105	140	125	100 x 4 x 18	14	8	6	**ЛУИЦ.491115.059-02.03**
40	200	115	150	160	110 x 4 x 18	14	10	9	**ЛУИЦ.491115.060-02.03**
50	207	125	165	160	125 x 4 x 18	16	13	11	**ЛУИЦ.491115.061-02.03**
65	244	145	185	200	145 x 4 x 18	16	16	16	**ЛУИЦ.491125.056-02.03**
80	260	155	200	200	160 x 8 x 18	18	20	20	**ЛУИЦ.491125.057-02.03**
100	275	175	220	250	180 x 8 x 18	20	25	25	**ЛУИЦ.491125.058-02.03**
125	308	200	250	250	210 x 8 x 18	20	32	40	**ЛУИЦ.491125.059-02.03**
150	320	225	285	315	240 x 8 x 22	22	40	50	**ЛУИЦ.491125.060-02.03**
200	390	275	340	400	295 x 8 x 22	22	50	95	**ЛУИЦ.491125.061-02.03**
300 и более **– по заказу**									

*****DN150-200 номинальное давление – **PN10.** DN250 и более – **PN6.**

Производитель оставляет за собой право на внесение технических изменений в поставляемую Продукцию.

ООО «МСС»,
г.Санкт-Петербург,
Морская набережная15,
тел. +7 (812) 622-03-24

Сталь / Бронза, PN40

Проводимые среды: Пресная вода, нефтепродукты, другие нейтральные неагрессивные жидкости и газы. Максимальная рабочая температура от -10°С до 120°С.

Наименование	**Корпус**	**Дугообразная крышка**	**Седло**	**Тарелка**	**Шток**
Материал	Сталь	Сталь	Бронза	Бронза	Бронза

DN	**H**	**L**	**D**	**d1**	**Ø k x n x d**	**b**	**Ход**	**Масса, кг.**	**№ чертежа**
15	150	90	100	95	65 x 4 x 14	16	5	3,5	**ЛУИЦ.491115.056-04.05**
20	200	95	100	105	75 x 4 x 14	16	5	4	**ЛУИЦ.491115.057-04.05**
25	200	100	100	115	85 x 4 x 14	16	6	5	**ЛУИЦ.491115.058-04.05**
32	232	105	125	140	100 x 4 x 18	18	8	6,6	**ЛУИЦ.491115.059-04.05**
40	240	115	160	150	110 x 4 x 18	18	10	9,1	**ЛУИЦ.491115.060-04.05**
50	247	125	160	165	125 x 4 x 18	20	13	12,2	**ЛУИЦ.491115.061-04.05**
65	299	145	200	185	145 x 8 x 18	22	16	17,1	**ЛУИЦ.491125.056-04.05**
80	320	155	200	200	160 x 8 x 18	24	20	24,4	**ЛУИЦ.491125.057-04.05**
100	380	175	250	235	190 x 8 x 22	24	25	32	**ЛУИЦ.491125.058-04.05**
125	413	200	250	270	220 x 8 x 26	26	32	46	**ЛУИЦ.491125.059-04.05**
150	450	225	315	300	250 x 8 x 26	28	40	67	**ЛУИЦ.491125.060-04.05**
200	550	275	400	375	320 x 12 x 30	30/34	50	126	**ЛУИЦ.491125.061-04.05**
300 и более **– по заказу**									

Производитель оставляет за собой право на внесение технических изменений в поставляемую Продукцию.

ООО «МСС»,
г.Санкт-Петербург,
Морская набережная15,
тел. +7 (812) 622-03-24

Сталь/ Нержавеющая сталь, PN40

Проводимые среды: Пресная вода, нефтепродукты, другие нейтральные неагрессивные жидкости и газы. Максимальная рабочая температура от -10°С до 120°С.

Наименование	**Корпус**	**Дугообразная крышка**	**Седло**	**Тарелка**	**Шток**
Материал	Сталь	Сталь	Нерж. сталь	Нерж. сталь	Нерж. сталь

DN	H	L	D	d1	Ø k x n x d	b	Ход	Масса, кг.	№ чертежа
15	150	90	100	95	65 x 4 x 14	16	5	3,5	**ЛУИЦ.491115.056-04.06**
20	200	95	100	105	75 x 4 x 14	16	5	4	**ЛУИЦ.491115.057-04.06**
25	200	100	100	115	85 x 4 x 14	16	6	5	**ЛУИЦ.491115.058-04.06**
32	232	105	125	140	100 x 4 x 18	18	8	6,6	**ЛУИЦ.491115.059-04.06**
40	240	115	160	150	110 x 4 x 18	18	10	9,1	**ЛУИЦ.491115.060-04.06**
50	247	125	160	165	125 x 4 x 18	20	13	12,2	**ЛУИЦ.491115.061-04.06**
65	299	145	200	185	145 x 8 x 18	22	16	17,1	**ЛУИЦ.491125.056-04.06**
80	320	155	200	200	160 x 8 x 18	24	20	24,4	**ЛУИЦ.491125.057-04.06**
100	380	175	250	235	190 x 8 x 22	24	25	32	**ЛУИЦ.491125.058-04.06**
125	413	200	250	270	220 x 8 x 26	26	32	46	**ЛУИЦ.491125.059-04.06**
150	450	225	315	300	250 x 8 x 26	28	40	67	**ЛУИЦ.491125.060-04.06**
200	550	275	400	375	320 x 12 x 30	30/34	50	126	**ЛУИЦ.491125.061-04.06**
300 и более **– по заказу**									

Производитель оставляет за собой право на внесение технических изменений в поставляемую Продукцию.

Клапан невозвратно-запорный муфтовый

PN10/16

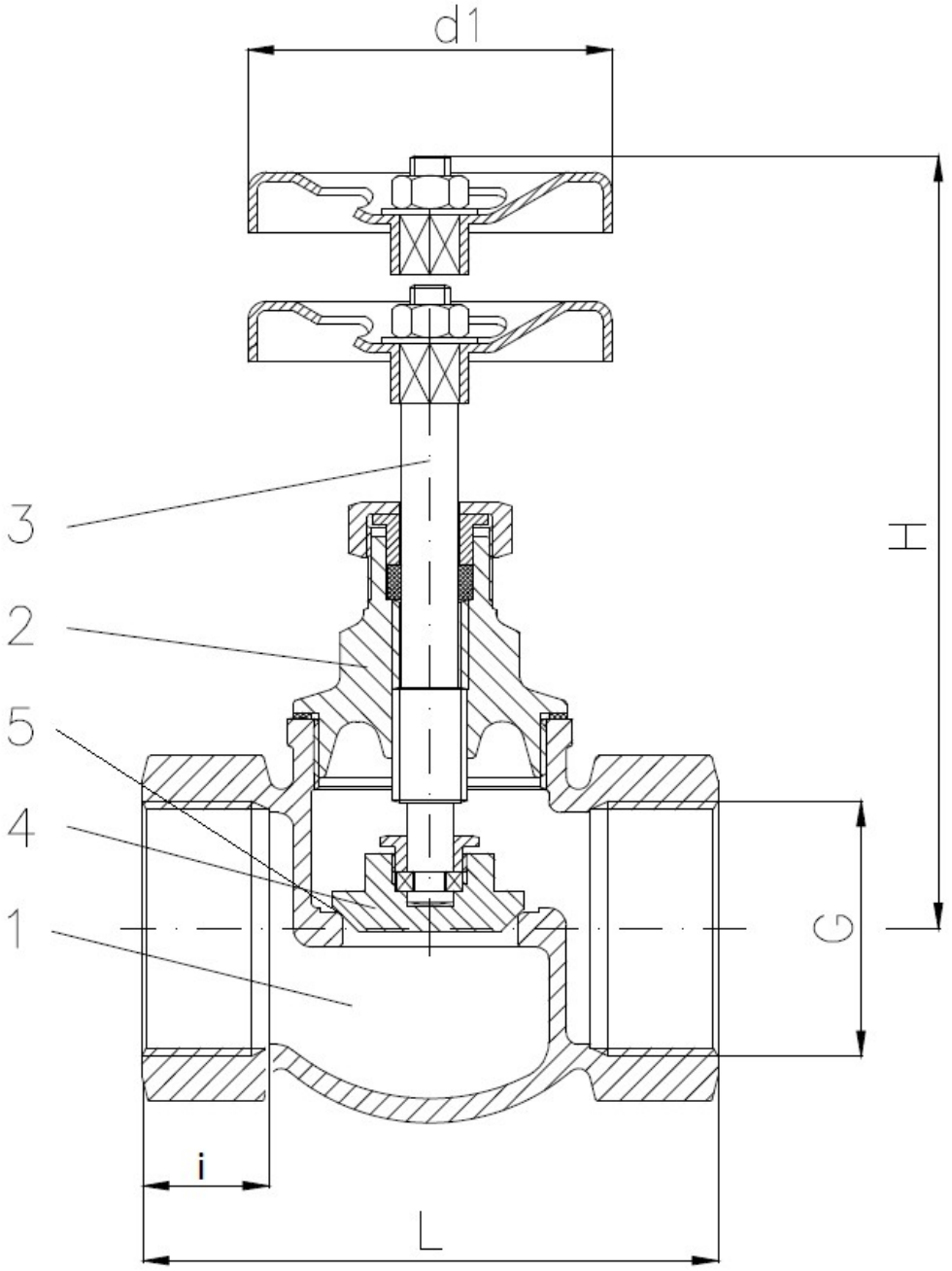

Деталь	**1**	**2**	**3**	**4**	**5**
Наименование	Корпус	Крышка на резьбе	Шток	Тарелка	Уплотнение

Производитель оставляет за собой право на внесение технических изменений в поставляемую Продукцию.

ООО «МСС»,
г.Санкт-Петербург,
Морская набережная 15,
тел. +7 (812) 622-03-24

Бронза, PN16

Проводимые среды: Морская вода, пар, холодная и горячая техническая вода, нефтепродукты (топливные, горючие и смазочные масла), другие нейтральные не агрессивные среды. При использовании для тонкожидкостных сред или воздуха требуется спецобработка уплотнительных поверхностей. Максимальная рабочая температура до 120°С.

Наименование	**Корпус**	**Крышка на резьбе**	**Шток**	**Тарелка**	**Уплотнение**
Материал	Бронза	Бронза	Бронза	Бронза	PTPE

DN	**G**	**H**	**L**	**d1**	**i**	**Масса, кг.**	**№ чертежа**
8	1/4"	75	50	40	11	0.25	**ЛУИЦ.491112.009-03.01**
10	3/8"	75	50	40	11	0.25	**ЛУИЦ.491112.010-03.01**
15	1/2"	80	60	45	13	0.3	**ЛУИЦ.491112.011-03.01**
20	3/4"	90	70	50	15	0.43	**ЛУИЦ.491112.012-03.01**
25	1"	100	75	60	16	0.7	**ЛУИЦ.491112.013-03.01**
32	1 1/4"	110	90	70	18	1.0	**ЛУИЦ.491112.014-03.01**
40 и более **– по заказу**							

Производитель оставляет за собой право на внесение технических изменений в поставляемую Продукцию.

ООО «МСС»,
г.Санкт-Петербург,
Морская набережная 15,
тел. +7 (812) 622-03-24

Латунь, PN10

Проводимые среды: Вода с температурой до 90℃

Наименование	Корпус	Крышка на резьбе	Шток	Тарелка	Уплотнение
Материал	Латунь	Латунь	Латунь	Латунь	Резиновое

DN	G	H	L	d1	i	Масса, кг.	№ чертежа
10	3/8"	70	65	50	10	0.2	**ЛУИЦ.491112.009-03.02**
15	1/2"	70	65	50	11	0.25	**ЛУИЦ.491112.010-03.02**
20	3/4"	80	75	50	12	0.36	**ЛУИЦ.491112.011-03.02**
25	1"	100	90	60	15	0.6	**ЛУИЦ.491112.012-03.02**
32	1 1/4"	130	110	80	19	0.9	**ЛУИЦ.491112.013-03.02**
40	1 1/2"	130	120	80	19	1.5	**ЛУИЦ.491112.014-03.02**
50	2"	150	150	90	22	2.0	**ЛУИЦ.491112.015-03.02**
60 и более **– по заказу**							

Производитель оставляет за собой право на внесение технических изменений в поставляемую Продукцию.

Клапан невозвратно-запорный проходной фланцевый

PN16/40

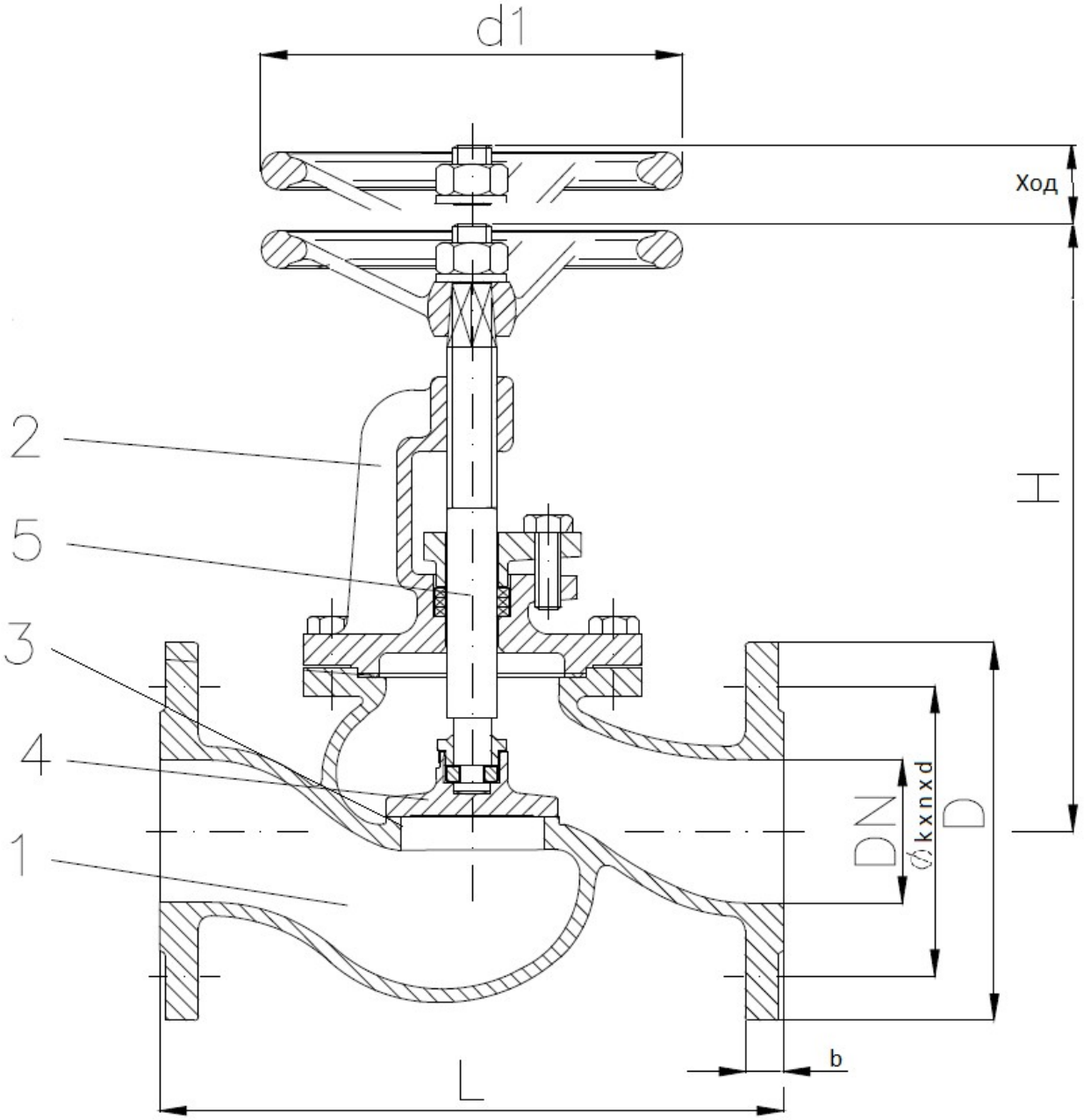

Деталь	1	2	3	4	5
Наименование	Корпус	Дугообразная крышка	Седло	Тарелка	Шток

Производитель оставляет за собой право на внесение технических изменений в поставляемую Продукцию.

ООО «МСС»,
г.Санкт-Петербург,
Морская набережная15,
тел. +7 (812) 622-03-24

Высокопрочный чугун /Бронза, PN16*

Проводимые среды: Пар, воздух, холодная и горячая техническая вода, нефтепродукты (топливные, горючие и смазочные масла), другие нейтральные жидкости. Максимальная рабочая температура до 225°С.

Наименование	**Корпус**	**Дугообразная крышка**	**Седло**	**Тарелка**	**Шток**
Материал	Высокопрочный чугун (Вч40)	Высокопрочный чугун (Вч40)	Бронза	Бронза	Бронза

DN	**H**	**L**	**D**	**d1**	**Ø k x n x d**	**b**	**Ход**	**Масса, кг.**	**№ чертежа**
15	180	130	80	100	65 x 4 x 14	16	5	3,5	**ЛУИЦ.491115.062-02.01**
20	215	150	105	100	75 x 4 x 14	16	5	4	**ЛУИЦ.491115.063-02.01**
25	224	160	115	100	85 x 4 x 14	16	6	5	**ЛУИЦ.491115.064-02.01**
32	252	180	140	125	100 x 4 x 18	18	8	6,8	**ЛУИЦ.491115.065-02.01**
40	260	200	150	160	110 x 4 x 18	18	10	9,3	**ЛУИЦ.491115.066-02.01**
50	277	230	165	160	125 x 4 x 18	20	13	12,2	**ЛУИЦ.491115.067-02.01**
65	324	290	185	200	145 x 4 x 18	20	16	18	**ЛУИЦ.491125.062-02.01**
80	380	310	200	200	160 x 8 x 18	22	20	24,5	**ЛУИЦ.491125.063-02.01**
100	425	350	220	250	180 x 8 x 18	24	25	35	**ЛУИЦ.491125.064-02.01**
125	468	400	250	250	210 x 8 x 18	26	32	55	**ЛУИЦ.491125.065-02.01**
150	510	480	285	315	240 x 8 x 22	26	40	77	**ЛУИЦ.491125.066-02.01**
200	620	600	340	400	295 x 8 x 22	26	50	145	**ЛУИЦ.491125.067-02.01**
300 и более **– по заказу**									

*****DN150-200 номинальное давление – **PN10.** DN250 и более – **PN6.**

Производитель оставляет за собой право на внесение технических изменений в поставляемую Продукцию.

ООО «МСС»,
г.Санкт-Петербург,
Морская набережная15,
тел. +7 (812) 622-03-24

Высокопрочный чугун /Нержавеющая сталь, PN16*

Проводимые среды: Пар, воздух, холодная и горячая техническая вода, нефтепродукты (топливные, горючие и смазочные масла), другие нейтральные жидкости. Применять при температурах от -10° до 120°С.

Наименование	**Корпус**	**Дугообразная крышка**	**Седло**	**Тарелка**	**Шток**
Материал	Высокопрочный чугун (Вч40)	Высокопрочный чугун (Вч40)	Нерж. сталь	Нерж. сталь	Нерж. сталь

DN	H	L	D	d1	Ø k x n x d	b	Ход	Масса, кг.	№ чертежа
15	180	130	80	100	65 x 4 x 14	16	5	3,5	**ЛУИЦ.491115.062-02.02**
20	215	150	105	100	75 x 4 x 14	16	5	4	**ЛУИЦ.491115.063-02.02**
25	224	160	115	100	85 x 4 x 14	16	6	5	**ЛУИЦ.491115.064-02.02**
32	252	180	140	125	100 x 4 x 18	18	8	6,8	**ЛУИЦ.491115.065-02.02**
40	260	200	150	160	110 x 4 x 18	18	10	9,3	**ЛУИЦ.491115.066-02.02**
50	277	230	165	160	125 x 4 x 18	20	13	12,2	**ЛУИЦ.491115.067-02.02**
65	324	290	185	200	145 x 4 x 18	20	16	18	**ЛУИЦ.491125.062-02.02**
80	380	310	200	200	160 x 8 x 18	22	20	24,5	**ЛУИЦ.491125.063-02.02**
100	425	350	220	250	180 x 8 x 18	24	25	35	**ЛУИЦ.491125.064-02.02**
125	468	400	250	250	210 x 8 x 18	26	32	55	**ЛУИЦ.491125.065-02.02**
150	510	480	285	315	240 x 8 x 22	26	40	77	**ЛУИЦ.491125.066-02.02**
200	620	600	340	400	295 x 8 x 22	26	50	145	**ЛУИЦ.491125.067-02.02**
300 и более **– по заказу**									

*****DN150-200 номинальное давление – **PN10.** DN250 и более – **PN6.**

Производитель оставляет за собой право на внесение технических изменений в поставляемую Продукцию.

ООО «МСС»,
г.Санкт-Петербург,
Морская набережная15,
тел. +7 (812) 622-03-24

Бронза/Бронза, PN16*

Проводимые среды: Морская вода, пар, холодная и горячая техническая вода, нефтепродукты (топливные, горючие и смазочные масла), другие нейтральные не агрессивные среды. При использовании для тонкожидкостных сред или воздуха требуется спецобработка уплотнительных поверхностей. Максимальная рабочая температура до 120°С.

Наименование	**Корпус**	**Дугообразная крышка**	**Седло**	**Тарелка**	**Шток**
Материал	Бронза	Бронза	Бронза	Бронза	Бронза

DN	**H**	**L**	**D**	**d1**	**Ø k x n x d**	**b**	**Ход**	**Масса, кг.**	**№ чертежа**
15	**180**	**130**	**80**	**100**	**65 x 4 x 14**	**12**	**5**	**3,5**	**ЛУИЦ.491115.062-02.03**
20	195	150	105	100	75 x 4 x 14	12	5	4	**ЛУИЦ.491115.063-02.03**
25	204	160	115	100	85 x 4 x 14	12	6	5	**ЛУИЦ.491115.064-02.03**
32	212	180	140	125	100 x 4 x 18	14	8	6,5	**ЛУИЦ.491115.065-02.03**
40	237	200	150	160	110 x 4 x 18	14	10	9,0	**ЛУИЦ.491115.066-02.03**
50	240	230	165	160	125 x 4 x 18	16	13	11,5	**ЛУИЦ.491115.067-02.03**
65	244	290	185	200	145 x 4 x 18	16	16	17	**ЛУИЦ.491125.062-02.03**
80	315	310	200	200	160 x 8 x 18	18	20	23	**ЛУИЦ.491125.063-02.03**
100	350	350	220	250	180 x 8 x 18	20	25	32	**ЛУИЦ.491125.064-02.03**
125	388	400	250	250	210 x 8 x 18	20	32	50	**ЛУИЦ.491125.065-02.03**
150	420	480	285	315	240 x 8 x 22	22	40	70	**ЛУИЦ.491125.066-02.03**
200	500	600	340	400	295 x 8 x 22	22	50	128	**ЛУИЦ.491125.067-02.03**
300 и более **– по заказу**									

*****DN150-200 номинальное давление – **PN10.** DN250 и более – **PN6.**

Производитель оставляет за собой право на внесение технических изменений в поставляемую Продукцию.

ООО «МСС»,
г.Санкт-Петербург,
Морская набережная15,
тел. +7 (812) 622-03-24

Сталь / Бронза, PN40

Проводимые среды: Пресная вода, нефтепродукты, другие нейтральные неагрессивные жидкости и газы. Максимальная рабочая температура от -10°С до 120°С.

Наименование	**Корпус**	**Дугообразная крышка**	**Седло**	**Тарелка**	**Шток**
Материал	Сталь	Сталь	Бронза	Бронза	Бронза

DN	**H**	**L**	**D**	**d1**	**Ø k x n x d**	**b**	**Ход**	**Масса, кг.**	**№ чертежа**
15	180	130	100	95	65 x 4 x 14	16	5	3,5	**ЛУИЦ.491115.062-04.05**
20	215	150	100	105	75 x 4 x 14	16	5	4	**ЛУИЦ.491115.063-04.05**
25	224	160	100	115	85 x 4 x 14	16	6	5	**ЛУИЦ.491115.064-04.05**
32	252	180	125	140	100 x 4 x 18	18	8	6,8	**ЛУИЦ.491115.065-04.05**
40	260	200	160	150	110 x 4 x 18	18	10	9,3	**ЛУИЦ.491115.066-04.05**
50	277	230	160	165	125 x 4 x 18	20	13	12,2	**ЛУИЦ.491115.067-04.05**
65	324	290	200	185	145 x 8 x 18	22	16	18	**ЛУИЦ.491125.062-04.05**
80	380	310	200	200	160 x 8 x 18	24	20	24,5	**ЛУИЦ.491125.063-04.05**
100	425	350	250	235	190 x 8 x 22	24	25	35	**ЛУИЦ.491125.064-04.05**
125	468	400	250	270	220 x 8 x 26	26	32	55	**ЛУИЦ.491125.065-04.05**
150	510	480	315	300	250 x 8 x 26	28	40	77	**ЛУИЦ.491125.066-04.05**
200	620	600	400	375	320 x 12 x 30	30/34	50	145	**ЛУИЦ.491125.067-04.05**
300 и более **– по заказу**									

Производитель оставляет за собой право на внесение технических изменений в поставляемую Продукцию.

ООО «МСС»,
г.Санкт-Петербург,
Морская набережная15,
тел. +7 (812) 622-03-24

Сталь/ Нержавеющая сталь, PN40

Проводимые среды: Пресная вода, нефтепродукты, другие нейтральные неагрессивные жидкости и газы. Максимальная рабочая температура от -10°С до 120°С.

Наименование	**Корпус**	**Дугообразная крышка**	**Седло**	**Тарелка**	**Шток**
Материал	Сталь	Сталь	Нерж. сталь	Нерж. сталь	Нерж. сталь

DN	**H**	**L**	**D**	**d1**	**Ø k x n x d**	**b**	**Ход**	**Масса, кг.**	**№ чертежа**
15	180	130	100	95	65 x 4 x 14	16	5	3,5	**ЛУИЦ.491115.062-04.06**
20	215	150	100	105	75 x 4 x 14	16	5	4	**ЛУИЦ.491115.063-04.06**
25	224	160	100	115	85 x 4 x 14	16	6	5	**ЛУИЦ.491115.064-04.06**
32	252	180	125	140	100 x 4 x 18	18	8	6,8	**ЛУИЦ.491115.065-04.06**
40	260	200	160	150	110 x 4 x 18	18	10	9,3	**ЛУИЦ.491115.066-04.06**
50	277	230	160	165	125 x 4 x 18	20	13	12,2	**ЛУИЦ.491115.067-04.06**
65	324	290	200	185	145 x 8 x 18	22	16	18	**ЛУИЦ.491125.062-04.06**
80	380	310	200	200	160 x 8 x 18	24	20	24,5	**ЛУИЦ.491125.063-04.06**
100	425	350	250	235	190 x 8 x 22	24	25	35	**ЛУИЦ.491125.064-04.06**
125	468	400	250	270	220 x 8 x 26	26	32	55	**ЛУИЦ.491125.065-04.06**
150	510	480	315	300	250 x 8 x 26	28	40	77	**ЛУИЦ.491125.066-04.06**
200	620	600	400	375	320 x 12 x 30	30/34	50	145	**ЛУИЦ.491125.067-04.06**
300 и более **– по заказу**									

Производитель оставляет за собой право на внесение технических изменений в поставляемую Продукцию.

Клапан невозвратно-запорный угловой муфтовый

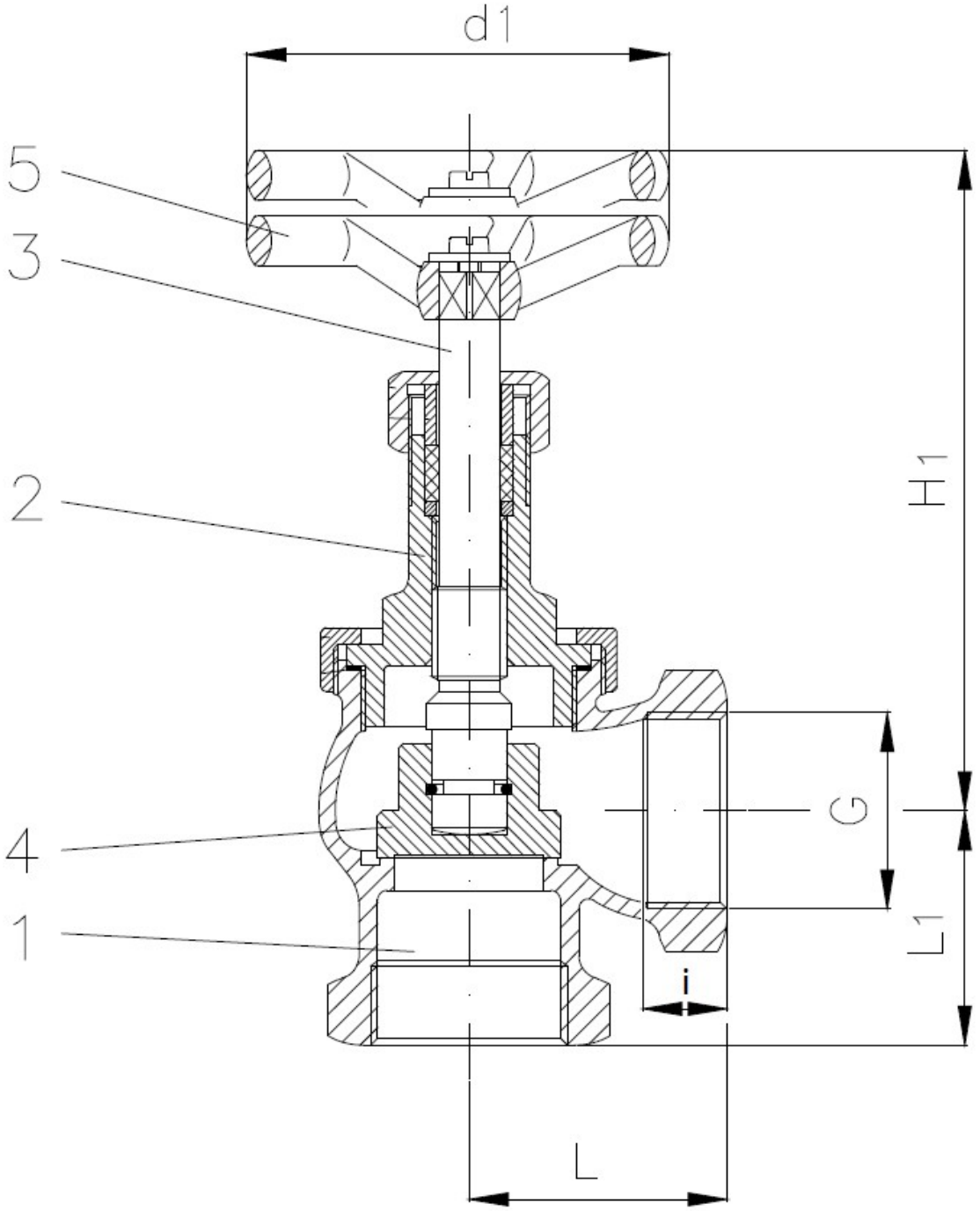

Деталь	1	2	3	4	5
Наименование	Корпус	Крышка на резьбе	Шток	Тарелка	Рукоятка

Производитель оставляет за собой право на внесение технических изменений в поставляемую Продукцию.

ООО «МСС»,
г.Санкт-Петербург,
Морская набережная 15,
тел. +7 (812) 622-03-24

Бронза, PN16

Проводимые среды: Морская вода, пар, холодная и горячая техническая вода, нефтепродукты (топливные, горючие и смазочные масла), другие нейтральные не агрессивные среды. При использовании для тонкожидкостных сред или воздуха требуется спецобработка уплотнительных поверхностей. Максимальная рабочая температура до 120°С.

Наименование	**Корпус**	**Крышка на резьбе**	**Шток**	**Тарелка**	**Рукоятка**
Материал	Бронза	Бронза	Бронза	Бронза	-

DN	**G**	**L**	**H**	**d1**	**i**	**Ll**	**Масса, кг.**	**№ чертежа**
10	3/8 "	30	72	55	11	29	0,25	**ЛУИЦ.491212.009-03.01**
15	1/2 "	30	77	55	13	29	0,3	**ЛУИЦ.491212.010-03.01**
20	3/4 "	36	87	70	15	32	0,43	**ЛУИЦ.491212.011-03.01**
25	1 "	47	97	70	16	38	0,7	**ЛУИЦ.491212.012-03.01**
32	1 1/4"	57	110	80	18	44	1,0	**ЛУИЦ.491212.013-03.01**
40	1 1/2"	62	124	80	20	47	1,3	**ЛУИЦ.491212.014-03.01**
50	2 "	72	132	90	23	54	2,1	**ЛУИЦ.491212.015-03.01**

Производитель оставляет за собой право на внесение технических изменений в поставляемую Продукцию.

Клапан невозвратно-запорный угловой фланцевый PN16/40

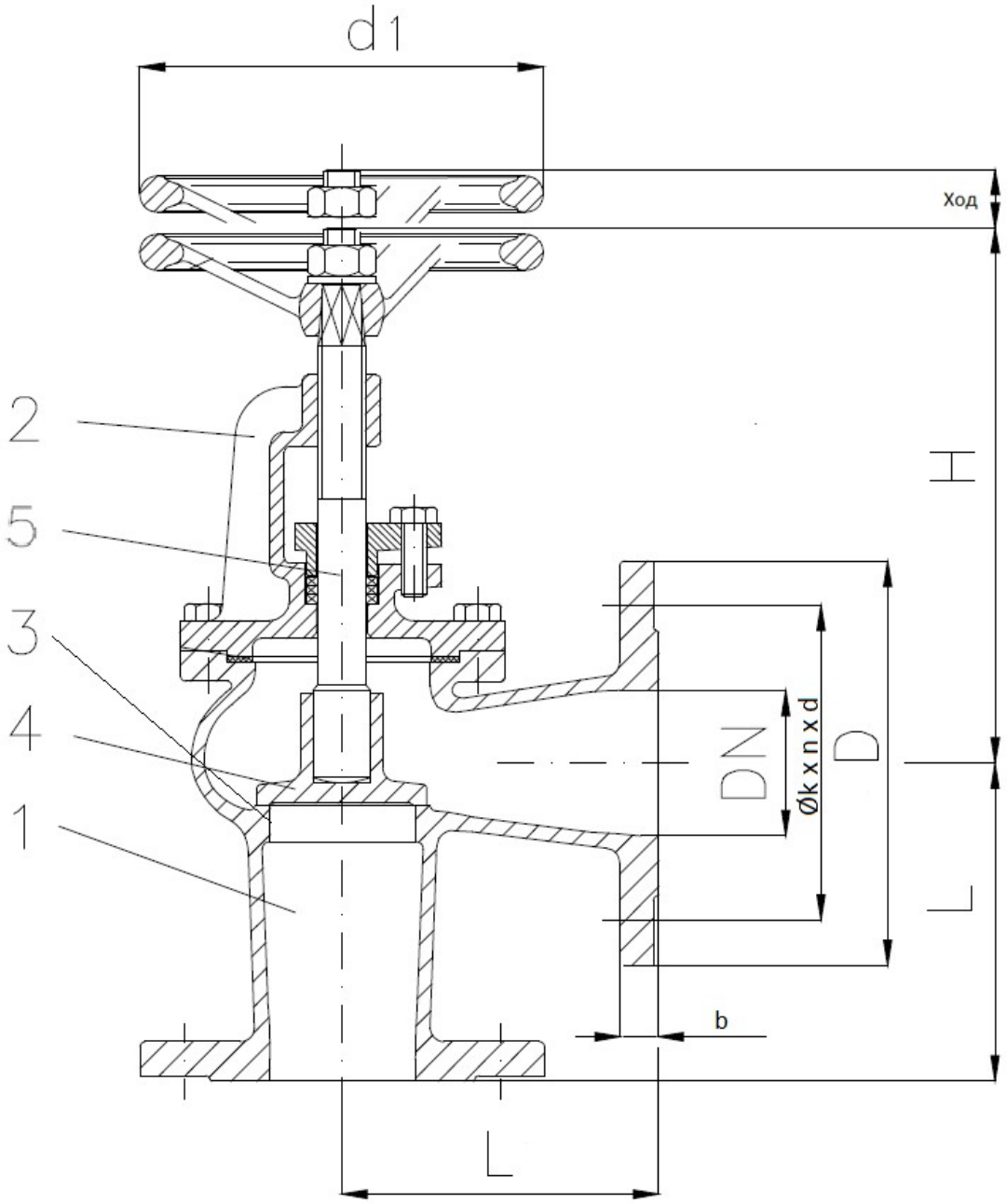

Деталь	1	2	3	4	5
Наименование	Корпус	Дугообразная крышка	Седло	Тарелка	Шток

Производитель оставляет за собой право на внесение технических изменений в поставляемую Продукцию.

ООО «МСС»,
г.Санкт-Петербург,
Морская набережная 15,
тел. +7 (812) 622-03-24

Высокопрочный чугун /Бронза, PN16*

Проводимые среды: Пар, воздух, холодная и горячая техническая вода, нефтепродукты (топливные, горючие и смазочные масла), другие нейтральные жидкости. Максимальная рабочая температура до 225°С.

Наименование	**Корпус**	**Дугообразная крышка**	**Седло**	**Тарелка**	**Шток**
Материал	Высокопрочный чугун (Вч40)	Высокопрочный чугун (Вч40)	Бронза	Бронза	Бронза

DN	H	L	D	d1	Ø k x n x d	b	Ход	Масса, кг.	№ чертежа
15	150	90	95	100	65 x 4 x 14	16	5	3	**ЛУИЦ.491215.068-02.01**
20	200	95	105	100	75 x 4 x 14	16	5	4	**ЛУИЦ.491215.069-02.01**
25	200	100	115	100	85 x 4 x 14	16	6	5	**ЛУИЦ.491215.070-02.01**
32	232	105	140	125	100 x 4 x 18	18	8	6	**ЛУИЦ.491215.071-02.01**
40	240	115	150	160	110 x 4 x 18	18	10	9,1	**ЛУИЦ.491215.072-02.01**
50	247	125	165	160	125 x 4 x 18	20	13	12	**ЛУИЦ.491215.073-02.01**
65	299	145	185	200	145 x 4 x 18	20	16	17,1	**ЛУИЦ.491225.068-02.01**
80	320	155	200	200	160 x 8 x 18	22	20	22,4	**ЛУИЦ.491225.069-02.01**
100	380	175	220	250	180 x 8 x 18	24	25	32	**ЛУИЦ.491225.070-02.01**
125	413	200	250	250	210 x 8 x 18	26	32	46	**ЛУИЦ.491225.071-02.01**
150	450	225	285	315	240 x 8 x 22	26	40	67	**ЛУИЦ.491225.072-02.01**
200	550	275	340	400	295 x 8 x 22	26	50	126	**ЛУИЦ.491225.073-02.01**
300 и более **– по заказу**									

*****DN150-200 номинальное давление – **PN10.** DN250 и более – **PN6.**

Производитель оставляет за собой право на внесение технических изменений в поставляемую Продукцию.

ООО «МСС»,
г.Санкт-Петербург,
Морская набережная 15,
тел. +7 (812) 622-03-24

Высокопрочный чугун /Нержавеющая сталь, PN16*

Проводимые среды: Пар, воздух, холодная и горячая техническая вода, нефтепродукты (топливные, горючие и смазочные масла), другие нейтральные жидкости. Применять при температурах от -10° до 120°С.

Наименование	**Корпус**	**Дугообразная крышка**	**Седло**	**Тарелка**	**Шток**
Материал	Высокопрочный чугун (Вч40)	Высокопрочный чугун (Вч40)	Нерж. сталь	Нерж. сталь	Нерж. сталь

DN	H	L	D	d1	Ø k x n x d	b	Ход	Масса, кг.	№ чертежа
15	150	90	95	100	65 x 4 x 14	16	5	3	**ЛУИЦ.491215.068-02.02**
20	200	95	105	100	75 x 4 x 14	16	5	4	**ЛУИЦ.491215.069-02.02**
25	200	100	115	100	85 x 4 x 14	16	6	5	**ЛУИЦ.491215.070-02.02**
32	232	105	140	125	100 x 4 x 18	18	8	6	**ЛУИЦ.491215.071-02.02**
40	240	115	150	160	110 x 4 x 18	18	10	9,1	**ЛУИЦ.491215.072-02.02**
50	247	125	165	160	125 x 4 x 18	20	13	12	**ЛУИЦ.491215.073-02.02**
65	299	145	185	200	145 x 4 x 18	20	16	17,1	**ЛУИЦ.491225.068-02.02**
80	320	155	200	200	160 x 8 x 18	22	20	22,4	**ЛУИЦ.491225.069-02.02**
100	380	175	220	250	180 x 8 x 18	24	25	32	**ЛУИЦ.491225.070-02.02**
125	413	200	250	250	210 x 8 x 18	26	32	46	**ЛУИЦ.491225.071-02.02**
150	450	225	285	315	240 x 8 x 22	26	40	67	**ЛУИЦ.491225.072-02.02**
200	550	275	340	400	295 x 8 x 22	26	50	126	**ЛУИЦ.491225.073-02.02**
300 и более – по заказу									

*****DN150-200 номинальное давление – **PN10.** DN250 и более – **PN6.**

Производитель оставляет за собой право на внесение технических изменений в поставляемую Продукцию.

ООО «МСС»,
г.Санкт-Петербург,
Морская набережная 15,
тел. +7 (812) 622-03-24

Бронза/Бронза, PN16*

Проводимые среды: Морская вода, пар, холодная и горячая техническая вода, нефтепродукты (топливные, горючие и смазочные масла), другие нейтральные не агрессивные среды. При использовании для тонкожидкостных сред или воздуха требуется спецобработка уплотнительных поверхностей. Максимальная рабочая температура до 120°С.

Наименование	**Корпус**	**Дугообразная крышка**	**Седло**	**Тарелка**	**Шток**
Материал	Бронза	Бронза	Бронза	Бронза	Бронза

DN	**H**	**L**	**D**	**d1**	**Ø k x n x d**	**b**	**Ход**	**Масса, кг.**	**№ чертежа**
15	150	90	95	100	65 x 4 x 14	12	5	3	**ЛУИЦ.491215.068-02.03**
20	165	95	105	100	75 x 4 x 14	12	5	4	**ЛУИЦ.491215.069-02.03**
25	165	100	115	100	85 x 4 x 14	12	6	5	**ЛУИЦ.491215.070-02.03**
32	182	105	140	125	100 x 4 x 18	14	8	6	**ЛУИЦ.491215.071-02.03**
40	200	115	150	160	110 x 4 x 18	14	10	9	**ЛУИЦ.491215.072-02.03**
50	207	125	165	160	125 x 4 x 18	16	13	11	**ЛУИЦ.491215.073-02.03**
65	244	145	185	200	145 x 4 x 18	16	16	16	**ЛУИЦ.491225.068-02.03**
80	260	155	200	200	160 x 8 x 18	18	20	20	**ЛУИЦ.491225.069-02.03**
100	275	175	220	250	180 x 8 x 18	20	25	25	**ЛУИЦ.491225.070-02.03**
125	308	200	250	250	210 x 8 x 18	20	32	40	**ЛУИЦ.491225.071-02.03**
150	320	225	285	315	240 x 8 x 22	22	40	50	**ЛУИЦ.491225.072-02.03**
200	390	275	340	400	295 x 8 x 22	22	50	95	**ЛУИЦ.491225.073-02.03**
300 и более – по заказу									

*****DN150-200 номинальное давление – **PN10.** DN250 и более – **PN6.**

Производитель оставляет за собой право на внесение технических изменений в поставляемую Продукцию.

ООО «МСС»,
г.Санкт-Петербург,
Морская набережная 15,
тел. +7 (812) 622-03-24

Сталь / Бронза, PN40

Проводимые среды: Пресная вода, нефтепродукты, другие нейтральные неагрессивные жидкости и газы. Максимальная рабочая температура от -10°С до 120°С.

Наименование	**Корпус**	**Дугообразная крышка**	**Седло**	**Тарелка**	**Шток**
Материал	Сталь	Сталь	Бронза	Бронза	Бронза

DN	H	L	D	d1	Ø k x n x d	b	Ход	Масса, кг.	№ чертежа
15	150	90	100	95	65 x 4 x 14	16	5	3,5	**ЛУИЦ.491215.068-04.05**
20	200	95	100	105	75 x 4 x 14	16	5	4	**ЛУИЦ.491215.069-04.05**
25	200	100	100	115	85 x 4 x 14	16	6	5	**ЛУИЦ.491215.070-04.05**
32	232	105	125	140	100 x 4 x 18	18	8	6,6	**ЛУИЦ.491215.071-04.05**
40	240	115	160	150	110 x 4 x 18	18	10	9,1	**ЛУИЦ.491215.072-04.05**
50	247	125	160	165	125 x 4 x 18	20	13	12,2	**ЛУИЦ.491215.073-04.05**
65	299	145	200	185	145 x 8 x 18	22	16	17,1	**ЛУИЦ.491225.068-04.05**
80	320	155	200	200	160 x 8 x 18	24	20	24,4	**ЛУИЦ.491225.069-04.05**
100	380	175	250	235	190 x 8 x 22	24	25	32	**ЛУИЦ.491225.070-04.05**
125	413	200	250	270	220 x 8 x 26	26	32	46	**ЛУИЦ.491225.071-04.05**
150	450	225	315	300	250 x 8 x 26	28	40	67	**ЛУИЦ.491225.072-04.05**
200	550	275	400	375	320 x 12 x 30	30/34	50	126	**ЛУИЦ.491225.073-04.05**
300 и более **– по заказу**									

Производитель оставляет за собой право на внесение технических изменений в поставляемую Продукцию.

ООО «МСС»,
г.Санкт-Петербург,
Морская набережная 15,
тел. +7 (812) 622-03-24

Сталь/ Нержавеющая сталь, PN40

Проводимые среды: Пресная вода, нефтепродукты, другие нейтральные неагрессивные жидкости и газы. Максимальная рабочая температура от -10°С до 120°С.

Наименование	**Корпус**	**Дугообразная крышка**	**Седло**	**Тарелка**	**Шток**
Материал	Сталь	Сталь	Нерж. сталь	Нерж. сталь	Нерж. сталь

DN	H	L	D	d1	Ø k x n x d	b	Ход	Масса, кг.	№ чертежа
15	150	90	100	95	65 x 4 x 14	16	5	3,5	**ЛУИЦ.491215.068-04.06**
20	200	95	100	105	75 x 4 x 14	16	5	4	**ЛУИЦ.491215.069-04.06**
25	200	100	100	115	85 x 4 x 14	16	6	5	**ЛУИЦ.491215.070-04.06**
32	232	105	125	140	100 x 4 x 18	18	8	6,6	**ЛУИЦ.491215.071-04.06**
40	240	115	160	150	110 x 4 x 18	18	10	9,1	**ЛУИЦ.491215.072-04.06**
50	247	125	160	165	125 x 4 x 18	20	13	12,2	**ЛУИЦ.491215.073-04.06**
65	299	145	200	185	145 x 8 x 18	22	16	17,1	**ЛУИЦ.491225.068-04.06**
80	320	155	200	200	160 x 8 x 18	24	20	24,4	**ЛУИЦ.491225.069-04.06**
100	380	175	250	235	190 x 8 x 22	24	25	32	**ЛУИЦ.491225.070-04.06**
125	413	200	250	270	220 x 8 x 26	26	32	46	**ЛУИЦ.491225.071-04.06**
150	450	225	315	300	250 x 8 x 26	28	40	67	**ЛУИЦ.491225.072-04.06**
200	550	275	400	375	320 x 12 x 30	30/34	50	126	**ЛУИЦ.491225.073-04.06**
300 и более **– по заказу**									

Производитель оставляет за собой право на внесение технических изменений в поставляемую Продукцию.

ООО «МСС»,
г.Санкт-Петербург,
Морская набережная15,
тел. +7 (812) 622-03-24

Клапан невозвратный проходной фланцевый PN16/40

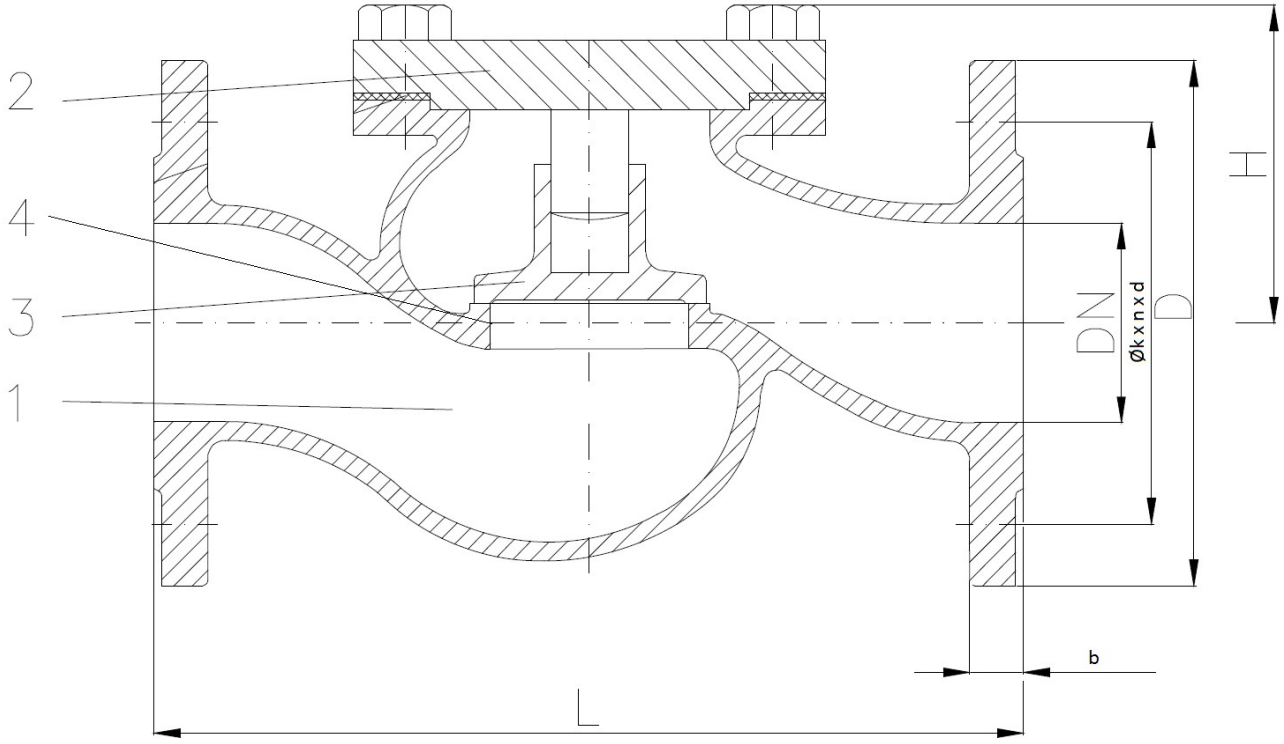

Деталь	1	2	3	4
Наименование	Корпус	Крышка	Тарелка	Седло

Производитель оставляет за собой право на внесение технических изменений в поставляемую Продукцию.

ООО «МСС»,
г.Санкт-Петербург,
Морская набережная15,
тел. +7 (812) 622-03-24

Высокопрочный чугун /Бронза, PN16*

Проводимые среды: Пар, воздух, холодная и горячая техническая вода, нефтепродукты (топливные, горючие и смазочные масла), другие нейтральные жидкости. Максимальная рабочая температура до 225°С.

Наименование	**Корпус**	**Крышка**	**Тарелка**	**Седло**
Материал	Высокопрочный чугун	Высокопрочный чугун	Бронза	Бронза

DN	H	L	D	Ø k x n x d	b	Ход	Масса, кг.	№ чертежа
15	65	130	95	65 x 4 x 14	16	5	2,4	**ЛУИЦ.491215.074-02.01**
20	65	150	105	75 x 4 x 14	16	5	3	**ЛУИЦ.491215.075-02.01**
25	70	160	115	85 x 4 x 14	16	6	3,8	**ЛУИЦ.491215.076-02.01**
32	85	180	140	100 x 4 x 18	18	8	5,7	**ЛУИЦ.491215.077-02.01**
40	90	200	150	110 x 4 x 18	18	10	7,4	**ЛУИЦ.491215.078-02.01**
50	100	230	165	125 x 4 x 18	20	13	10,3	**ЛУИЦ.491215.079-02.01**
65	120	290	185	145 x 4 x 18	20	16	15,2	**ЛУИЦ.491225.074-02.01**
80	140	310	200	160 x 8 x 18	22	20	20,4	**ЛУИЦ.491225.075-02.01**
100	160	350	220	180 x 8 x 18	24	25	31	**ЛУИЦ.491225.076-02.01**
125	180	400	250	210 x 8 x 18	26	32	49	**ЛУИЦ.491225.077-02.01**
150	200	480	285	240 x 8 x 22	26	40	69	**ЛУИЦ.491225.078-02.01**
200	250	600	340	295 x 8 x 22	26	50	132	**ЛУИЦ.491225.079-02.01**
300 и более **– по заказу**								

*****DN150-200 номинальное давление – **PN10.** DN250 и более – **PN6.**

Производитель оставляет за собой право на внесение технических изменений в поставляемую Продукцию.

ООО «МСС»,
г.Санкт-Петербург,
Морская набережная15,
тел. +7 (812) 622-03-24

Высокопрочный чугун /Нержавеющая сталь, PN16*

Проводимые среды: Пар, воздух, холодная и горячая техническая вода, нефтепродукты (топливные, горючие и смазочные масла), другие нейтральные жидкости. Применять при температурах от -10° до 120°С.

Наименование	**Корпус**	**Крышка**	**Тарелка**	**Седло**
Материал	Высокопрочный чугун	Высокопрочный чугун	Нерж. сталь	Нерж. сталь

DN	H	L	D	Ø k x n x d	b	Ход	Масса, кг.	№ чертежа
15	65	130	95	65 x 4 x 14	16	5	2,4	**ЛУИЦ.491215.074-02.02**
20	65	150	105	75 x 4 x 14	16	5	3	**ЛУИЦ.491215.075-02.02**
25	70	160	115	85 x 4 x 14	16	6	3,8	**ЛУИЦ.491215.076-02.02**
32	85	180	140	100 x 4 x 18	18	8	5,7	**ЛУИЦ.491215.077-02.02**
40	90	200	150	110 x 4 x 18	18	10	7,4	**ЛУИЦ.491215.078-02.02**
50	100	230	165	125 x 4 x 18	20	13	10,3	**ЛУИЦ.491215.079-02.02**
65	120	290	185	145 x 4 x 18	20	16	15,2	**ЛУИЦ.491225.074-02.02**
80	140	310	200	160 x 8 x 18	22	20	20,4	**ЛУИЦ.491225.075-02.02**
100	160	350	220	180 x 8 x 18	24	25	31	**ЛУИЦ.491225.076-02.02**
125	180	400	250	210 x 8 x 18	26	32	49	**ЛУИЦ.491225.077-02.02**
150	200	480	285	240 x 8 x 22	26	40	69	**ЛУИЦ.491225.078-02.02**
200	250	600	340	295 x 8 x 22	26	50	132	**ЛУИЦ.491225.079-02.02**
300 и более **– по заказу**								

*****DN150-200 номинальное давление – **PN10.** DN250 и более – **PN6.**

Производитель оставляет за собой право на внесение технических изменений в поставляемую Продукцию.

ООО «МСС»,
г.Санкт-Петербург,
Морская набережная15,
тел. +7 (812) 622-03-24

Бронза/Бронза, PN16*

Проводимые среды: Морская вода, пар, холодная и горячая техническая вода, нефтепродукты (топливные, горючие и смазочные масла), другие нейтральные не агрессивные среды. При использовании для тонкожидкостных сред или воздуха требуется спецобработка уплотнительных поверхностей. Максимальная рабочая температура до 120°С.

Наименование	**Корпус**	**Крышка**	**Тарелка**	**Седло**
Материал	Бронза	Бронза	Бронза	Бронза

DN	H	L	D	Ø k x n x d	b	Ход	Масса, кг.	№ чертежа
15	65	130	95	65 x 4 x 14	16	5	2,4	**ЛУИЦ.491215.074-02.03**
20	65	150	105	75 x 4 x 14	16	5	3	**ЛУИЦ.491215.075-02.03**
25	70	160	115	85 x 4 x 14	16	6	3,8	**ЛУИЦ.491215.076-02.03**
32	85	180	140	100 x 4 x 18	18	8	5,7	**ЛУИЦ.491215.077-02.03**
40	90	200	150	110 x 4 x 18	18	10	7,4	**ЛУИЦ.491215.078-02.03**
50	100	230	165	125 x 4 x 18	20	13	10,3	**ЛУИЦ.491215.079-02.03**
65	120	290	185	145 x 4 x 18	20	16	15,2	**ЛУИЦ.491225.074-02.03**
80	140	310	200	160 x 8 x 18	22	20	20,4	**ЛУИЦ.491225.075-02.03**
100	160	350	220	180 x 8 x 18	24	25	31	**ЛУИЦ.491225.076-02.03**
125	180	400	250	210 x 8 x 18	26	32	49	**ЛУИЦ.491225.077-02.03**
150	200	480	285	240 x 8 x 22	26	40	69	**ЛУИЦ.491225.078-02.03**
200	250	600	340	295 x 8 x 22	26	50	132	**ЛУИЦ.491225.079-02.03**
300 и более **– по заказу**								

*****DN150-200 номинальное давление – **PN10.** DN250 и более – **PN6.**

Производитель оставляет за собой право на внесение технических изменений в поставляемую Продукцию.

ООО «МСС»,
г.Санкт-Петербург,
Морская набережная15,
тел. +7 (812) 622-03-24

Сталь / Бронза, PN40

Проводимые среды: Пресная вода, нефтепродукты, другие нейтральные неагрессивные жидкости и газы. Максимальная рабочая температура от -10°С до 120°С.

Наименование	**Корпус**	**Крышка**	**Тарелка**	**Седло**
Материал	Сталь	Сталь	Бронза	Бронза

DN	H	L	D	Ø k x n x d	b	Ход	Масса, кг.	№ чертежа
15	65	130	95	65 x 4 x 14	16	5	2,4	**ЛУИЦ.491215.074-02.04**
20	65	150	105	75 x 4 x 14	18	5	3	**ЛУИЦ.491215.075-02.04**
25	70	160	115	85 x 4 x 14	18	6	3,8	**ЛУИЦ.491215.076-02.04**
32	85	180	140	100 x 4 x 18	18	8	5,7	**ЛУИЦ.491215.077-02.04**
40	90	200	150	110 x 4 x 18	18	10	7,2	**ЛУИЦ.491215.078-02.04**
50	100	230	165	125 x 4 x 18	20	13	10,3	**ЛУИЦ.491215.079-02.04**
65	120	290	185	145 x 8 x 18	22	16	15,2	**ЛУИЦ.491225.074-02.04**
80	140	310	200	160 x 8 x 18	24	20	20,4	**ЛУИЦ.491225.075-02.04**
100	160	350	235	190 x 8 x 22	24	25	31	**ЛУИЦ.491225.076-02.04**
125	180	400	270	220 x 8 x 26	26	32	49	**ЛУИЦ.491225.077-02.04**
150	200	480	300	250 x 8 x 26	28	40	69	**ЛУИЦ.491225.078-02.04**
200	250	600	375	320x12x30	30/34	50	132	**ЛУИЦ.491225.079-02.04**
300 и более **– по заказу**								

Производитель оставляет за собой право на внесение технических изменений в поставляемую Продукцию.

ООО «МСС»,
г.Санкт-Петербург,
Морская набережная15,
тел. +7 (812) 622-03-24

Сталь/ Нержавеющая сталь, PN40

Проводимые среды: Пресная вода, нефтепродукты, другие нейтральные неагрессивные жидкости и газы. Максимальная рабочая температура от -10°С до 120°С.

Наименование	**Корпус**	**Крышка**	**Тарелька**	**Седло**
Материал	Сталь	Сталь	Нерж. сталь	Нерж. сталь

DN	H	L	D	Ø k x n x d	b	Ход	Масса, кг.	№ чертежа
15	65	130	95	65 x 4 x 14	16	5	2,4	**ЛУИЦ.491215.074-04.06**
20	65	150	105	75 x 4 x 14	18	5	3	**ЛУИЦ.491215.075-04.06**
25	70	160	115	85 x 4 x 14	18	6	3,8	**ЛУИЦ.491215.076-04.06**
32	85	180	140	100 x 4 x 18	18	8	5,7	**ЛУИЦ.491215.077-04.06**
40	90	200	150	110 x 4 x 18	18	10	7,2	**ЛУИЦ.491215.078-04.06**
50	100	230	165	125 x 4 x 18	20	13	10,3	**ЛУИЦ.491215.079-04.06**
65	120	290	185	145 x 8 x 18	22	16	15,2	**ЛУИЦ.491225.074-04.06**
80	140	310	200	160 x 8 x 18	24	20	20,4	**ЛУИЦ.491225.075-04.06**
100	160	350	235	190 x 8 x 22	24	25	31	**ЛУИЦ.491225.076-04.06**
125	180	400	270	220 x 8 x 26	26	32	49	**ЛУИЦ.491225.077-04.06**
150	200	480	300	250 x 8 x 26	28	40	69	**ЛУИЦ.491225.078-04.06**
200	250	600	375	320x12x30	30/34	50	132	**ЛУИЦ.491225.079-04.06**
300 и более **– по заказу**								

Производитель оставляет за собой право на внесение технических изменений в поставляемую Продукцию.

ООО «МСС»,
г.Санкт-Петербург,
Морская набережная15,
тел. +7 (812) 622-03-24

Клапан невозвратный угловой фланцевый PN16/40

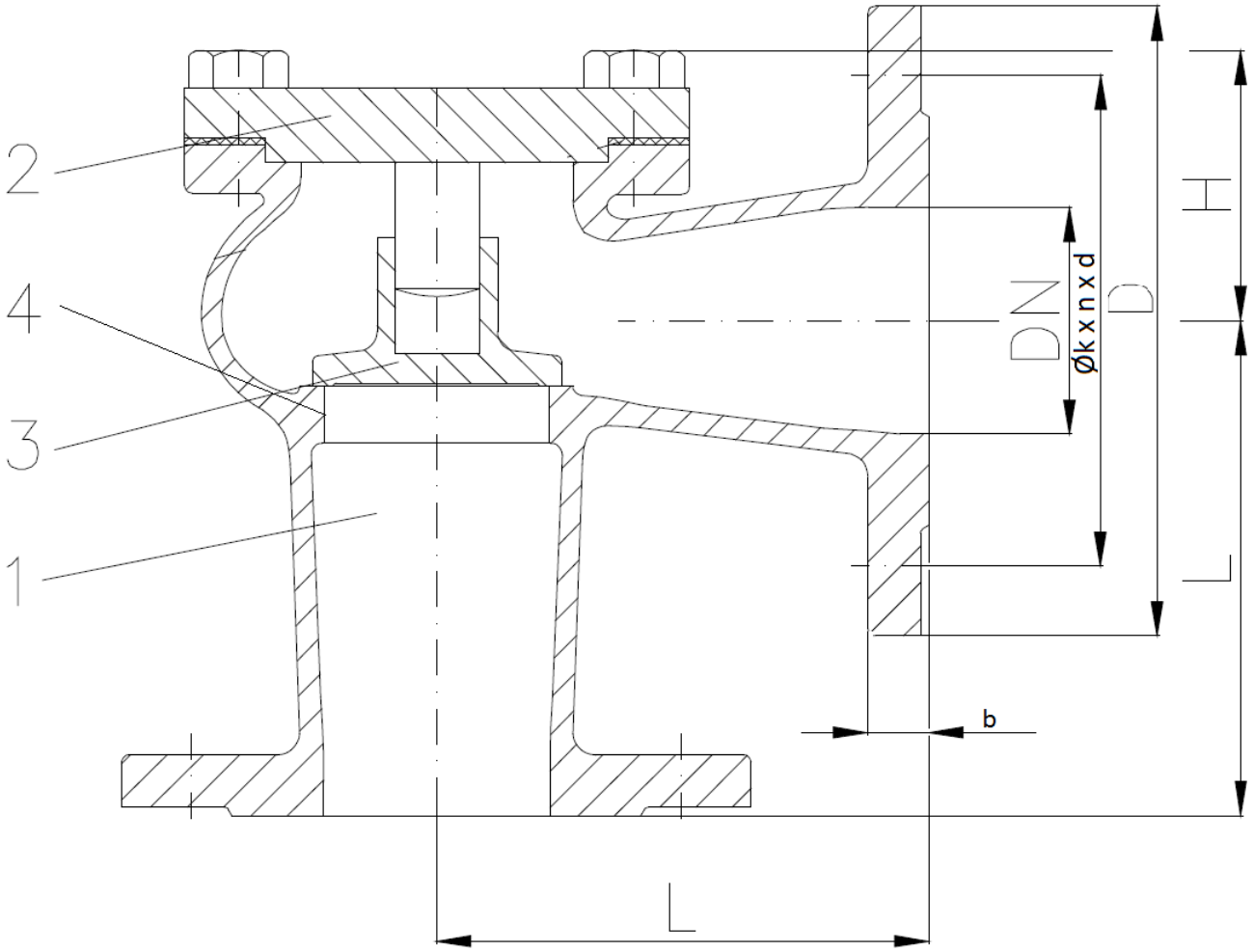

Деталь	1	2	3	4
Наименование	Корпус	Крышка	Тарелка	Седло

Производитель оставляет за собой право на внесение технических изменений в поставляемую Продукцию.

ООО «МСС»,
г.Санкт-Петербург,
Морская набережная15,
тел. +7 (812) 622-03-24

Высокопрочный чугун /Бронза, PN16*

Проводимые среды: Пар, воздух, холодная и горячая техническая вода, нефтепродукты (топливные, горючие и смазочные масла), другие нейтральные жидкости. Максимальная рабочая температура до 225°С.

Наименование	**Корпус**	**Крышка**	**Тарелка**	**Седло**
Материал	Высокопрочный чугун	Высокопрочный чугун	Бронза	Бронза

DN	H	L	D	Ø k x n x d	b	Ход	Масса, кг.	№ чертежа
15	40	90	95	65 x 4 x 14	16	5	3	**ЛУИЦ.491215.080-02.01**
20	40	95	105	75 x 4 x 14	16	5	3,5	**ЛУИЦ.491215.081-02.01**
25	45	100	115	85 x 4 x 14	16	6	4	**ЛУИЦ.491215.082-02.01**
32	50	105	140	100 x 4 x 18	18	8	6	**ЛУИЦ.491215.083-02.01**
40	60	115	150	110 x 4 x 18	18	10	8	**ЛУИЦ.491215.084-02.01**
50	70	125	165	125 x 4 x 18	20	13	10	**ЛУИЦ.491215.085-02.01**
65	80	145	185	145 x 4 x 18	20	16	14	**ЛУИЦ.491225.080-02.01**
80	90	155	200	160 x 8 x 18	22	20	19	**ЛУИЦ.491225.081-02.01**
100	100	175	220	180 x 8 x 18	24	25	25	**ЛУИЦ.491225.082-02.01**
125	110	200	250	210 x 8 x 18	26	32	45	**ЛУИЦ.491225.083-02.01**
150	120	225	285	240 x 8 x 22	26	40	70	**ЛУИЦ.491225.084-02.01**
200	150	275	340	295 x 8 x 22	26	50	112	**ЛУИЦ.491225.085-02.01**
300 и более **– по заказу**								

*****DN150-200 номинальное давление – **PN10.** DN250 и более – **PN6.**

Производитель оставляет за собой право на внесение технических изменений в поставляемую Продукцию.

ООО «МСС»,
г.Санкт-Петербург,
Морская набережная15,
тел. +7 (812) 622-03-24

Высокопрочный чугун /Нержавеющая сталь, PN16*

Проводимые среды: Пар, воздух, холодная и горячая техническая вода, нефтепродукты (топливные, горючие и смазочные масла), другие нейтральные жидкости. Применять при температурах от -10° до 120°С.

Наименование	**Корпус**	**Крышка**	**Тарелка**	**Седло**
Материал	Высокопрочный чугун	Высокопрочный чугун	Нерж. сталь	Нерж. сталь

DN	H	L	D	Ø k x n x d	b	Ход	Масса, кг.	№ чертежа
15	40	90	95	65 x 4 x 14	16	5	3	**ЛУИЦ.491215.080-02.02**
20	40	95	105	75 x 4 x 14	16	5	3,5	**ЛУИЦ.491215.081-02.02**
25	45	100	115	85 x 4 x 14	16	6	4	**ЛУИЦ.491215.082-02.02**
32	50	105	140	100 x 4 x 18	18	8	6	**ЛУИЦ.491215.083-02.02**
40	60	115	150	110 x 4 x 18	18	10	8	**ЛУИЦ.491215.084-02.02**
50	70	125	165	125 x 4 x 18	20	13	10	**ЛУИЦ.491215.085-02.02**
65	80	145	185	145 x 4 x 18	20	16	14	**ЛУИЦ.491225.080-02.02**
80	90	155	200	160 x 8 x 18	22	20	19	**ЛУИЦ.491225.081-02.02**
100	100	175	220	180 x 8 x 18	24	25	25	**ЛУИЦ.491225.082-02.02**
125	110	200	250	210 x 8 x 18	26	32	45	**ЛУИЦ.491225.083-02.02**
150	120	225	285	240 x 8 x 22	26	40	70	**ЛУИЦ.491225.084-02.02**
200	150	275	340	295 x 8 x 22	26	50	112	**ЛУИЦ.491225.085-02.02**
300 и более **– по заказу**								

*****DN150-200 номинальное давление – **PN10.** DN250 и более – **PN6.**

Производитель оставляет за собой право на внесение технических изменений в поставляемую Продукцию.

ООО «МСС»,
г.Санкт-Петербург,
Морская набережная15,
тел. +7 (812) 622-03-24

Бронза/Бронза, PN16*

Проводимые среды: Морская вода, пар, холодная и горячая техническая вода, нефтепродукты (топливные, горючие и смазочные масла), другие нейтральные не агрессивные среды. При использовании для тонкожидкостных сред или воздуха требуется спецобработка уплотнительных поверхностей. Максимальная рабочая температура до 120°С.

Наименование	**Корпус**	**Крышка**	**Тарелка**	**Седло**
Материал	Бронза	Бронза	Бронза	Бронза

DN	H	L	D	Ø k x n x d	b	Ход	Масса, кг.	№ чертежа
15	40	90	95	65 x 4 x 14	16	5	3	**ЛУИЦ.491215.080-02.03**
20	40	95	105	75 x 4 x 14	16	5	3,5	**ЛУИЦ.491215.081-02.03**
25	45	100	115	85 x 4 x 14	16	6	4	**ЛУИЦ.491215.082-02.03**
32	50	105	140	100 x 4 x 18	18	8	6	**ЛУИЦ.491215.083-02.03**
40	60	115	150	110 x 4 x 18	18	10	8	**ЛУИЦ.491215.084-02.03**
50	70	125	165	125 x 4 x 18	20	13	10	**ЛУИЦ.491215.085-02.03**
65	80	145	185	145 x 4 x 18	20	16	14	**ЛУИЦ.491225.080-02.03**
80	90	155	200	160 x 8 x 18	22	20	19	**ЛУИЦ.491225.081-02.03**
100	100	175	220	180 x 8 x 18	24	25	25	**ЛУИЦ.491225.082-02.03**
125	110	200	250	210 x 8 x 18	26	32	45	**ЛУИЦ.491225.083-02.03**
150	120	225	285	240 x 8 x 22	26	40	70	**ЛУИЦ.491225.084-02.03**
200	150	275	340	295 x 8 x 22	26	50	112	**ЛУИЦ.491225.085-02.03**
300 и более **– по заказу**								

*****DN150-200 номинальное давление – **PN10.** DN250 и более – **PN6.**

Производитель оставляет за собой право на внесение технических изменений в поставляемую Продукцию.

ООО «МСС»,
г.Санкт-Петербург,
Морская набережная15,
тел. +7 (812) 622-03-24

Сталь / Бронза, PN40

Проводимые среды: Пресная вода, нефтепродукты, другие нейтральные неагрессивные жидкости и газы. Максимальная рабочая температура от -10°С до 120°С.

Наименование	**Корпус**	**Крышка**	**Тарелка**	**Седло**
Материал	Сталь	Сталь	Бронза	Бронза

DN	H	L	D	Ø k x n x d	b	Ход	Масса, кг.	№ чертежа
15	40	90	95	65 x 4 x 14	16	5	3	**ЛУИЦ.491215.080-04.05**
20	40	95	105	75 x 4 x 14	16	5	3,5	**ЛУИЦ.491215.081-04.05**
25	45	100	115	85 x 4 x 14	16	6	4	**ЛУИЦ.491215.082-04.05**
32	50	105	140	100 x 4 x 18	18	8	6	**ЛУИЦ.491215.083-04.05**
40	60	115	150	110 x 4 x 18	18	10	8	**ЛУИЦ.491215.084-04.05**
50	70	125	165	125 x 4 x 18	20	13	10	**ЛУИЦ.491215.085-04.05**
65	80	145	185	145 x 8 x 18	22	16	14	**ЛУИЦ.491225.080-04.05**
80	90	155	200	160 x 8 x 18	24	20	19	**ЛУИЦ.491225.081-04.05**
100	100	175	235	190 x 8 x 22	24	25	25	**ЛУИЦ.491225.082-04.05**
125	110	200	270	220 x 8 x 26	26	32	45	**ЛУИЦ.491225.083-04.05**
150	120	225	300	250 x 8 x 26	28	40	70	**ЛУИЦ.491225.084-04.05**
200	150	275	375	320x12x30	30/34	50	112	**ЛУИЦ.491225.085-04.05**
300 и более **– по заказу**								

Производитель оставляет за собой право на внесение технических изменений в поставляемую Продукцию.

ООО «МСС»,
г.Санкт-Петербург,
Морская набережная15,
тел. +7 (812) 622-03-24

Сталь/ Нержавеющая сталь, PN40

Проводимые среды: Пресная вода, нефтепродукты, другие нейтральные неагрессивные жидкости и газы. Максимальная рабочая температура от -10°С до 120°С.\

Наименование	**Корпус**	**Крышка**	**Тарелка**	**Седло**
Материал	Сталь	Сталь	Нерж. сталь	Нерж. сталь

DN	H	L	D	Ø k x n x d	b	Ход	Масса, кг.	№ чертежа
15	40	90	95	65 x 4 x 14	16	5	3	**ЛУИЦ.491215.080-04.06**
20	40	95	105	75 x 4 x 14	16	5	3,5	**ЛУИЦ.491215.081-04.06**
25	45	100	115	85 x 4 x 14	16	6	4	**ЛУИЦ.491215.082-04.06**
32	50	105	140	100 x 4 x 18	18	8	6	**ЛУИЦ.491215.083-04.06**
40	60	115	150	110 x 4 x 18	18	10	8	**ЛУИЦ.491215.084-04.06**
50	70	125	165	125 x 4 x 18	20	13	10	**ЛУИЦ.491215.085-04.06**
65	80	145	185	145 x 8 x 18	22	16	14	**ЛУИЦ.491225.080-04.06**
80	90	155	200	160 x 8 x 18	24	20	19	**ЛУИЦ.491225.081-04.06**
100	100	175	235	190 x 8 x 22	24	25	25	**ЛУИЦ.491225.082-04.06**
125	110	200	270	220 x 8 x 26	26	32	45	**ЛУИЦ.491225.083-04.06**
150	120	225	300	250 x 8 x 26	28	40	70	**ЛУИЦ.491225.084-04.06**
200	150	275	375	320x12x30	30/34	50	112	**ЛУИЦ.491225.085-04.06**
300 и более **– по заказу**								

Производитель оставляет за собой право на внесение технических изменений в поставляемую Продукцию.

Клапан пожарный проходной PN16

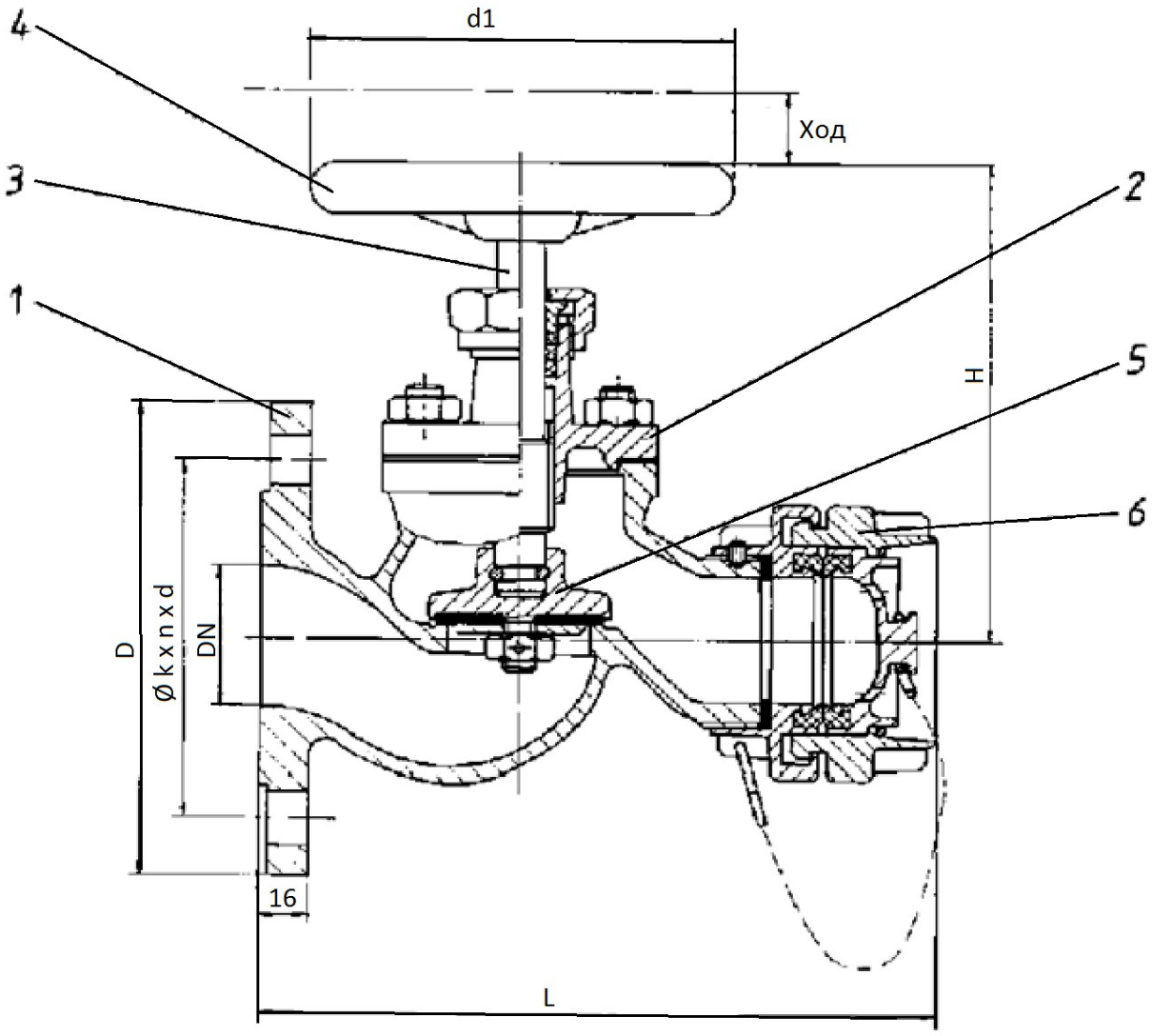

№	Наименование	4	Ручной маховик		
1	Корпус	5	Тарелка		
2	Крышка	6	Шланговое соединение		
3	Ось				

*Поставляется в комплекте с гайкой и заглушкой

Производитель оставляет за собой право на внесение технических изменений в поставляемую Продукцию.

ООО «МСС»,
г.Санкт-Петербург,
Морская набережная15,
тел. +7 (812) 622-03-24

Бронза / Латунь PN16

Проводимые среды: Морская вода, пресная вода, нефтепродукты, другие нейтральные неагрессивные жидкости и газы. Максимальная рабочая температура от -10°C до 120°C.

Наименование	**Корпус**	**Крышка**	**Ось**
Материал	Бронза	Бронза	Латунь
Наименование	**Ручной маховик**	**Тарелка**	**Шланговое соединение**
Материал	Сталь	Латунь	-

DN	**H**	**L**	**D**	**d_1**	**$Ø k \times n \times d$**	**Ход**	**№ чертежа**
50	175	222	165	140	[illegible]	16	**ЛУИЦ.491115.103-03.01**
65	205	260	185	160	[illegible]	20	**ЛУИЦ.491125.098-03.01**

Производитель оставляет за собой право на внесение технических изменений в поставляемую Продукцию.

Клапан пожарный угловой PN16

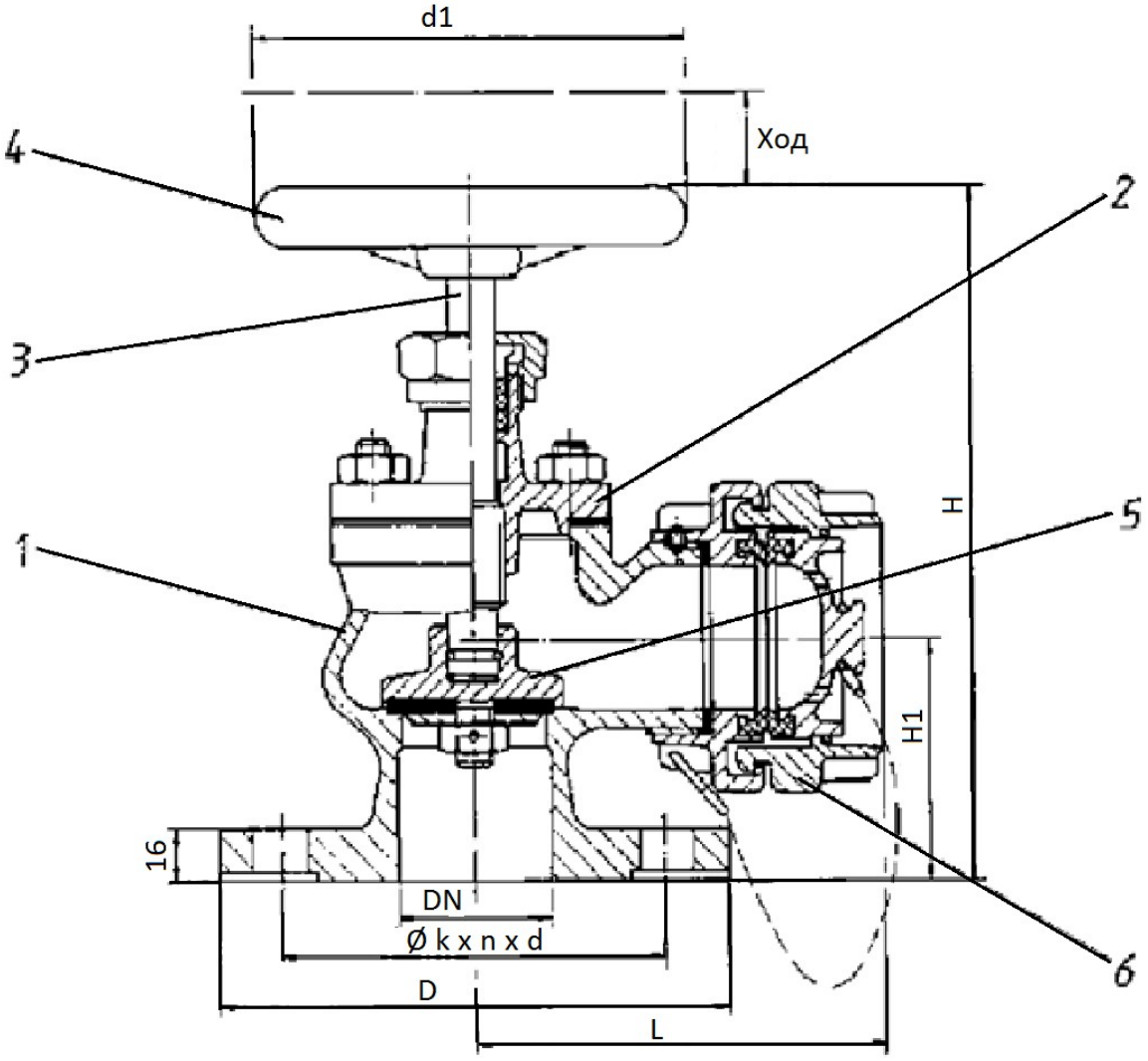

№	Наименование	4	Ручной маховик		
1	Корпус	5	Тарелка		
2	Крышка	6	Шланговое соединение		
3	Ось				

*Поставляется в комплекте с гайкой и заглушкой

Производитель оставляет за собой право на внесение технических изменений в поставляемую Продукцию.

ООО «МСС»,
г.Санкт-Петербург,
Морская набережная15,
тел. +7 (812) 622-03-24

Бронза / Латунь PN16

Проводимые среды: Морская вода, пресная вода, нефтепродукты, другие нейтральные неагрессивные жидкости и газы. Максимальная рабочая температура от -10°C до 120°C.

Наименование	**Корпус**	**Крышка**	**Ось**
Материал	Бронза	Бронза	Латунь
Наименование	**Ручной маховик**	**Тарелка**	**Шланговое соединение**
Материал	Сталь	Латунь	-

DN	**H**	**H_1**	**L**	**D**	**d_1**	**$Øk \times n \times d$**	**Ход**	**№ чертежа**
50	235	75	132	165	140	**□□□× □× □8**	16	**ЛУИЦ.491215.109-03.01**
65	265	90	155	185	160	**□□□× □× □8**	20	**ЛУИЦ.491225.104-03.01**

Производитель оставляет за собой право на внесение технических изменений в поставляемую Продукцию.

ООО «МСС»,
г.Санкт-Петербург,
Морская набережная 15,
тел. +7 (812) 622-03-24

Клапан предохранительный муфтовый PN10/16

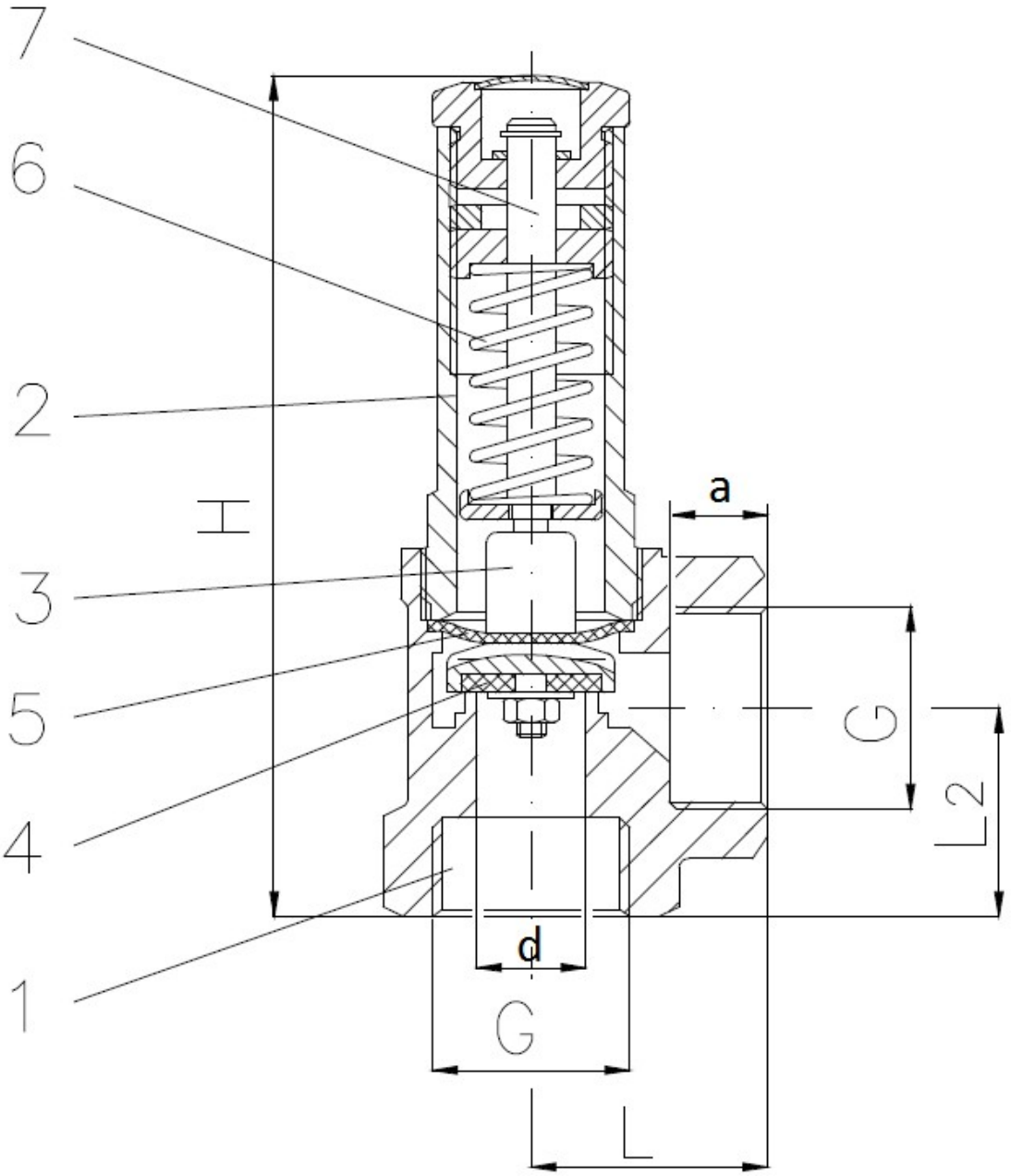

№	Наименование	4	Дисковое уплотнение		
1	Корпус	5	Диафрагма		
2	Крышки	6	Пружина		
3	Тарелка	7	Шток		

***По запросу поставляется с различными материалами исполнения.**

Производитель оставляет за собой право на внесение технических изменений в поставляемую Продукцию.

ООО «МСС»,
г.Санкт-Петербург,
Морская набережная 15,
тел. +7 (812) 622-03-24

Бронза PN10/16

Применение:

Для жидкостей:
макс. до 16 бар и 110°C
Уплотнение: NBR

Для пара и газов:
до 110°C с уплотнением NBR
до 200°C с уплотнением PTFE

Наименование	Корпус	Крышка	Тарелка	Дисковое уплотнение	Диафрагма	Пружина	Шток
Материал	Бронза	Бронза	Бронза	NBR/PTFE	NBR	Сталь	Бронза

DN	G	H	L	l_2	d	a	Масса, кг	№ чертежа
15	1/2"	90	25	20	12,5	10	0,21	**ЛУИЦ.494142.110-03.01**
20	3/4"	110	30	25	15	12	0,36	**ЛУИЦ.494142.111-03.01**
25	1"	130	36	30	18	14	0,65	**ЛУИЦ.494142.112-03.01**
32	1 1/4"	150	40	35	20	16	0,95	**ЛУИЦ.494142.113-03.01**
40	1 1/2"	170	48	40	24	18	1,5	**ЛУИЦ.494142.114-03.01**
50	2"	196	56	48	28	20	2,25	**ЛУИЦ.494142.115-03.01**
65	2 1/2"	225	65	55	35	22	3,9	**ЛУИЦ.494152.110-03.01**

Производитель оставляет за собой право на внесение технических изменений в поставляемую Продукцию.

Клапан предохранительный проходной фланцевый PN16/40

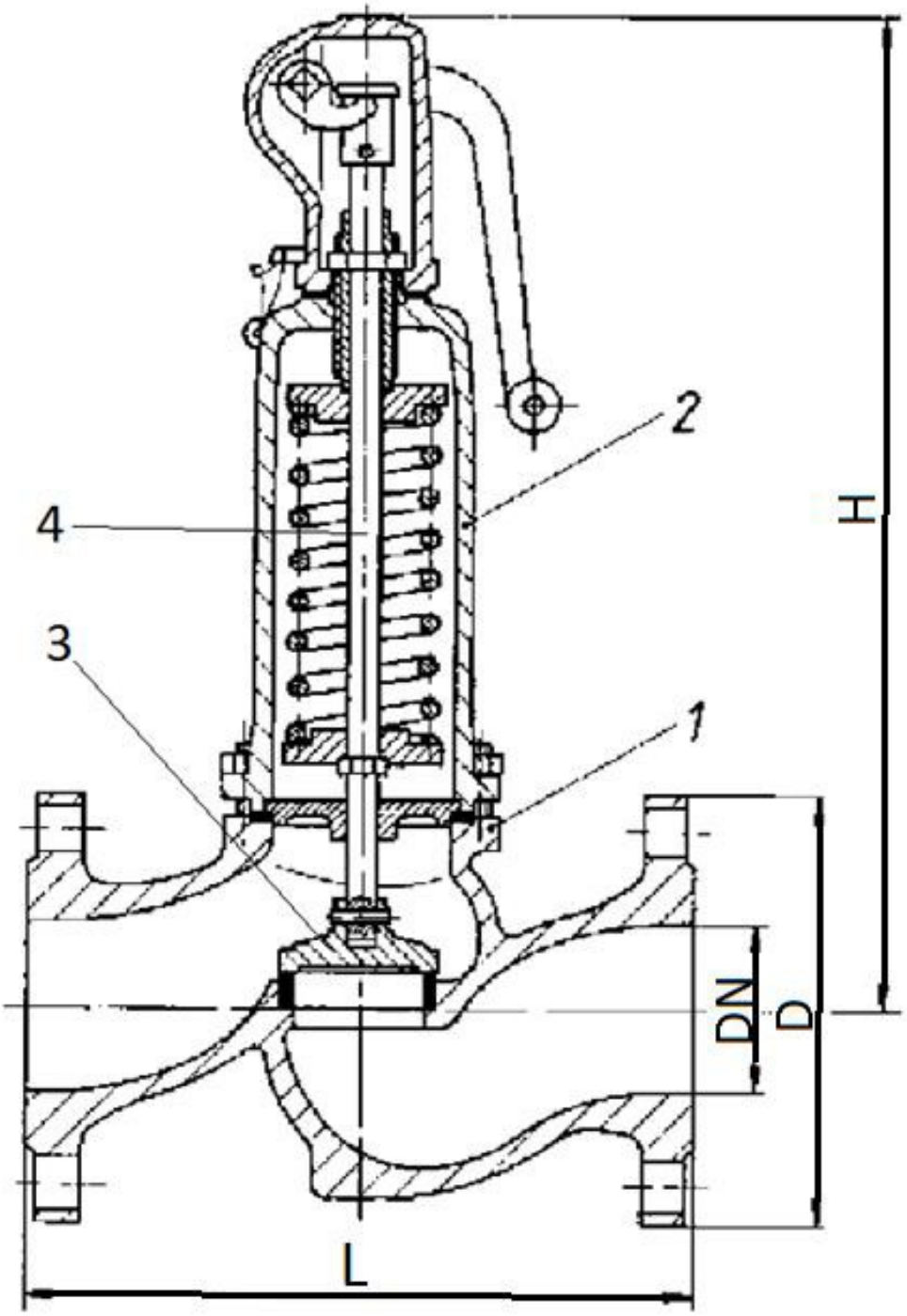

Деталь	1	2	3	4
Наименование	Корпус	Крышка	Тарелка	Шток

Производитель оставляет за собой право на внесение технических изменений в поставляемую Продукцию.

ООО «МСС»,
г.Санкт-Петербург,
Морская набережная 15,
тел. +7 (812) 622-03-24

Клапан предохранительный проходной фланцевый

Высокопрочный чугун / Нержавеющая сталь PN16*

Проводимые среды: Пресная вода, нефтепродукты, другие нейтральные неагрессивные жидкости и газы. Максимальная рабочая температура от -10°С до 120°С.\

Наименование	**Корпус**	**Крышка**	**Тарелка**	**Шток**
Материал	Высокопрочный чугун	Высокопрочный чугун	Нержавеющая сталь	Нержавеющая сталь

DN	D	H	L	Масса, кг	№ чертежа
15	95	235	130	5	**ЛУИЦ.494115.116-03.01**
20	105	240	150	6	**ЛУИЦ.494115.117-03.01**
25	115	240	160	7	**ЛУИЦ.494115.118-03.01**
32	140	295	180	9	**ЛУИЦ.494115.119-03.01**
40	150	360	200	12	**ЛУИЦ.494115.120-03.01**
50	165	400	230	16	**ЛУИЦ.494115.121-03.01**
65	185	400	290	19	**ЛУИЦ.494125.116-03.01**
80	200	460	310	26	**ЛУИЦ.494125.117-03.01**
100	235	575	350	41	**ЛУИЦ.494125.118-03.01**
125	270	650	400	54	**ЛУИЦ.494125.119-03.01**
150	285	710	480	80	**ЛУИЦ.494125.120-03.01**

*****DN150-200 номинальное давление – **PN10.** DN250 и более – **PN6.**

Производитель оставляет за собой право на внесение технических изменений в поставляемую Продукцию.

ООО «МСС»,
г.Санкт-Петербург,
Морская набережная 15,
тел. +7 (812) 622-03-24

Сталь / Нержавеющая сталь PN40*

Проводимые среды: Пресная вода, нефтепродукты, другие нейтральные неагрессивные жидкости и газы. Максимальная рабочая температура от -10°С до 120°С.\

Наименование	**Корпус**	**Крышка**	**Тарелка**	**Шток**
Материал	Сталь	Сталь	Нержавеющая сталь	Нержавеющая сталь

DN	D	H	L	Масса, кг	№ чертежа
15	95	235	130	5	**ЛУИЦ.494115.116-04.02**
20	105	240	150	6	**ЛУИЦ.494115.117-04.02**
25	115	240	160	7	**ЛУИЦ.494115.118-04.02**
32	140	295	180	9	**ЛУИЦ.494115.119-04.02**
40	150	360	200	12	**ЛУИЦ.494115.120-04.02**
50	165	400	230	16	**ЛУИЦ.494115.121-04.02**
65	185	400	290	19	**ЛУИЦ.494125.116-04.02**
80	200	460	310	26	**ЛУИЦ.494125.117-04.02**
100	235	575	350	41	**ЛУИЦ.494125.118-04.02**
125	270	650	400	54	**ЛУИЦ.494125.119-04.02**
150	285	710	480	80	**ЛУИЦ.494125.120-04.02**

*****DN150-200 номинальное давление – **PN25.** DN250 и более – **PN16.**

Производитель оставляет за собой право на внесение технических изменений в поставляемую Продукцию.

ООО «МСС»,
г.Санкт-Петербург,
Морская набережная 15,
тел. +7 (812) 622-03-24

Нержавеющая сталь / Нержавеющая сталь PN40*

Проводимые среды: Пресная вода, нефтепродукты, другие нейтральные неагрессивные жидкости и газы. Максимальная рабочая температура от -10°С до 120°С.\

Наименование	**Корпус**	**Крышка**	**Тарелка**	**Шток**
Материал	Нержавеющая сталь	Нержавеющая сталь	Нержавеющая сталь	Нержавеющая сталь

DN	D	H	L	Масса, кг	№ чертежа
15	95	235	130	5	**ЛУИЦ.494115.116-04.03**
20	105	240	150	6	**ЛУИЦ.494115.117-04.03**
25	115	240	160	7	**ЛУИЦ.494115.118-04.03**
32	140	295	180	9	**ЛУИЦ.494115.119-04.03**
40	150	360	200	12	**ЛУИЦ.494115.120-04.03**
50	165	400	230	16	**ЛУИЦ.494115.121-04.03**
65	185	400	290	19	**ЛУИЦ.494125.116-04.03**
80	200	460	310	26	**ЛУИЦ.494125.117-04.03**
100	235	575	350	41	**ЛУИЦ.494125.118-04.03**
125	270	650	400	54	**ЛУИЦ.494125.119-04.03**
150	285	710	480	80	**ЛУИЦ.494125.120-04.03**

*****DN150-200 номинальное давление – **PN25.** DN250 и более – **PN16.**

Производитель оставляет за собой право на внесение технических изменений в поставляемую Продукцию.

Клапан предохранительный угловой фланцевый PN16/40

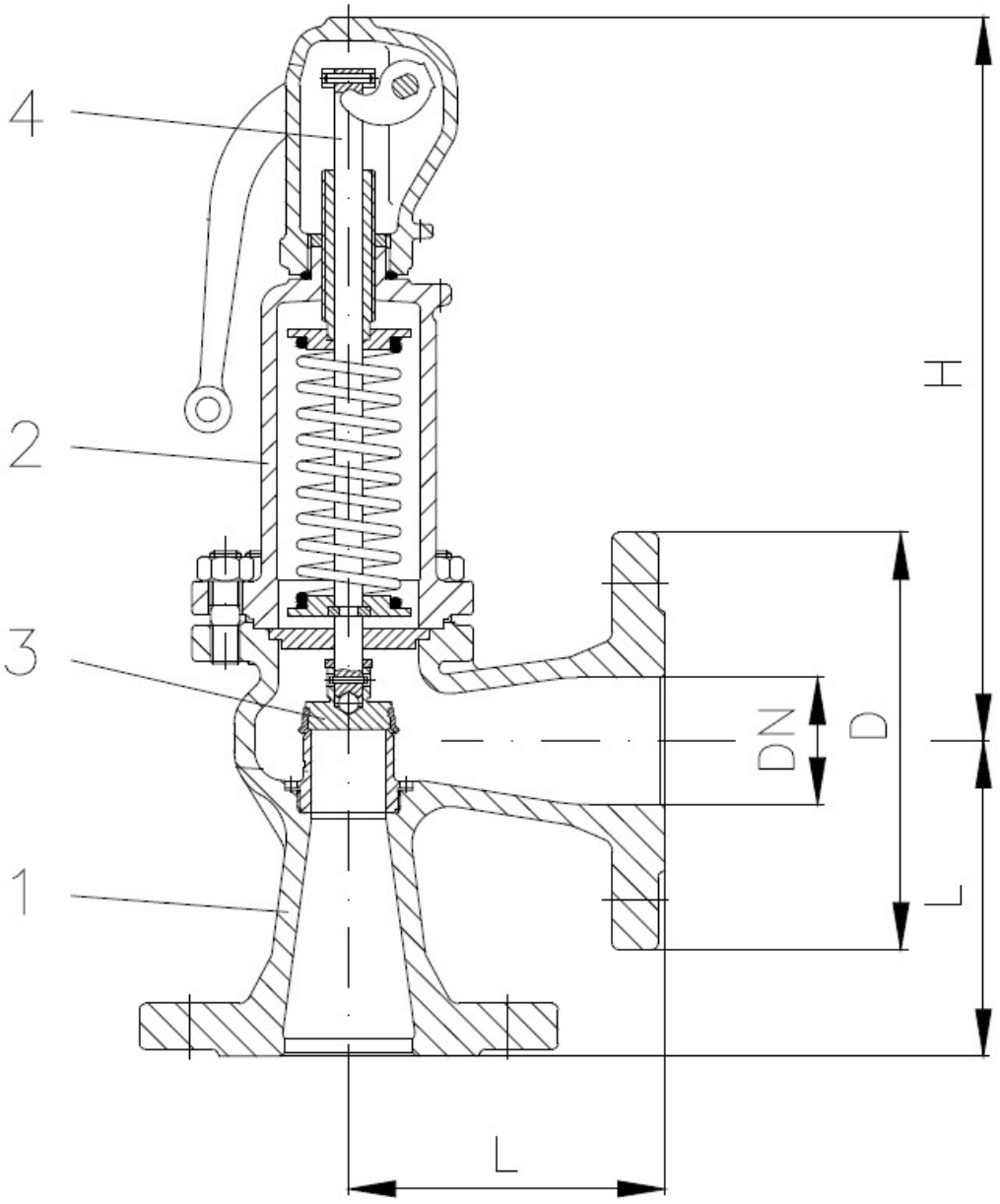

Деталь	1	2	3	4
Наименование	Корпус	Крышка	Тарелка	Шток

Производитель оставляет за собой право на внесение технических изменений в поставляемую Продукцию.

ООО «МСС»,
г.Санкт-Петербург,
Морская набережная 15,
тел. +7 (812) 622-03-24

Высокопрочный чугун / Нержавеющая сталь PN16*

Проводимые среды: Пресная вода, нефтепродукты, другие нейтральные неагрессивные жидкости и газы. Максимальная рабочая температура от -10°С до 120°С.\

Наименование	**Корпус**	**Крышка**	**Тарелка**	**Шток**
Материал	Высокопрочный чугун	Высокопрочный чугун	Нержавеющая сталь	Нержавеющая сталь

DN	**D**	**H**	**d_0**	**Масса, кг**	**№ чертежа**
15	95	215	15	5	**ЛУИЦ.494115.122-03.01**
20	105	215	18	6	**ЛУИЦ.494115.123-03.01**
25	115	215	18	6	**ЛУИЦ.494115.124-03.01**
32	140	215	18	8	**ЛУИЦ.494115.125-03.01**
40	150	215	23	9	**ЛУИЦ.494115.126-03.01**
50	165	265	29	12	**ЛУИЦ.494115.127-03.01**
65	185	330	37	15	**ЛУИЦ.494125.122-03.01**
80	200	375	46	20	**ЛУИЦ.494125.123-03.01**
100	235	435	60	33	**ЛУИЦ.494125.124-03.01**
125	270	540	74	48	**ЛУИЦ.494125.125-03.01**
150	300	640	92	65	**ЛУИЦ.494125.126-03.01**
200	360	710	165	138	**ЛУИЦ.494125.127-03.01**

*****DN150-200 номинальное давление – **PN10.** DN250 и более – **PN6.**

Производитель оставляет за собой право на внесение технических изменений в поставляемую Продукцию.

ООО «МСС»,
г.Санкт-Петербург,
Морская набережная 15,
тел. +7 (812) 622-03-24

Сталь / Нержавеющая сталь PN40*

Проводимые среды: Пресная вода, нефтепродукты, другие нейтральные неагрессивные жидкости и газы. Максимальная рабочая температура от -10°С до 120°С.\

Наименование	**Корпус**	**Крышка**	**Тарелка**	**Шток**
Материал	Сталь	Сталь	Нержавеющая сталь	Нержавеющая сталь

DN	**D**	**H**	**d_0**	**Масса, кг**	**№ чертежа**
15	95	215	15	5	**ЛУИЦ.494115.122-04.02**
20	105	215	18	6	**ЛУИЦ.494115.123-04.02**
25	115	215	18	6	**ЛУИЦ.494115.124-04.02**
32	140	215	18	8	**ЛУИЦ.494115.125-04.02**
40	150	215	23	9	**ЛУИЦ.494115.126-04.02**
50	165	265	29	12	**ЛУИЦ.494115.127-04.02**
65	185	330	37	15	**ЛУИЦ.494125.122-04.02**
80	200	375	46	20	**ЛУИЦ.494125.123-04.02**
100	235	435	60	33	**ЛУИЦ.494125.124-04.02**
125	270	540	74	48	**ЛУИЦ.494125.125-04.02**
150	300	640	92	65	**ЛУИЦ.494125.126-04.02**
200	360	710	165	138	**ЛУИЦ.494125.127-04.02**

*****DN150-200 номинальное давление – **PN25.** DN250 и более – **PN16.**

Производитель оставляет за собой право на внесение технических изменений в поставляемую Продукцию.

ООО «МСС»,
г.Санкт-Петербург,
Морская набережная 15,
тел. +7 (812) 622-03-24

Нержавеющая сталь / Нержавеющая сталь PN40*

Проводимые среды: Пресная вода, нефтепродукты, другие нейтральные неагрессивные жидкости и газы. Максимальная рабочая температура от -10°С до 120°С.\

Наименование	Корпус	Крышка	Тарелка	Шток
Материал	Нержавеющая сталь	Нержавеющая сталь	Нержавеющая сталь	Нержавеющая сталь

DN	D	H	d_0	Масса, кг	№ чертежа
15	95	215	15	5	**ЛУИЦ.494115.122-04.03**
20	105	215	18	6	**ЛУИЦ.494115.123-04.03**
25	115	215	18	6	**ЛУИЦ.494115.124-04.03**
32	140	215	18	8	**ЛУИЦ.494115.125-04.03**
40	150	215	23	9	**ЛУИЦ.494115.126-04.03**
50	165	265	29	12	**ЛУИЦ.494115.127-04.03**
65	185	330	37	15	**ЛУИЦ.494125.122-04.03**
80	200	375	46	20	**ЛУИЦ.494125.123-04.03**
100	235	435	60	33	**ЛУИЦ.494125.124-04.03**
125	270	540	74	48	**ЛУИЦ.494125.125-04.03**
150	300	640	92	65	**ЛУИЦ.494125.126-04.03**
200	360	710	165	138	**ЛУИЦ.494125.127-04.03**

*****DN150-200 номинальное давление – **PN25.** DN250 и более – **PN16.**

Производитель оставляет за собой право на внесение технических изменений в поставляемую Продукцию.

Клапан редукционный муфтовый PN40

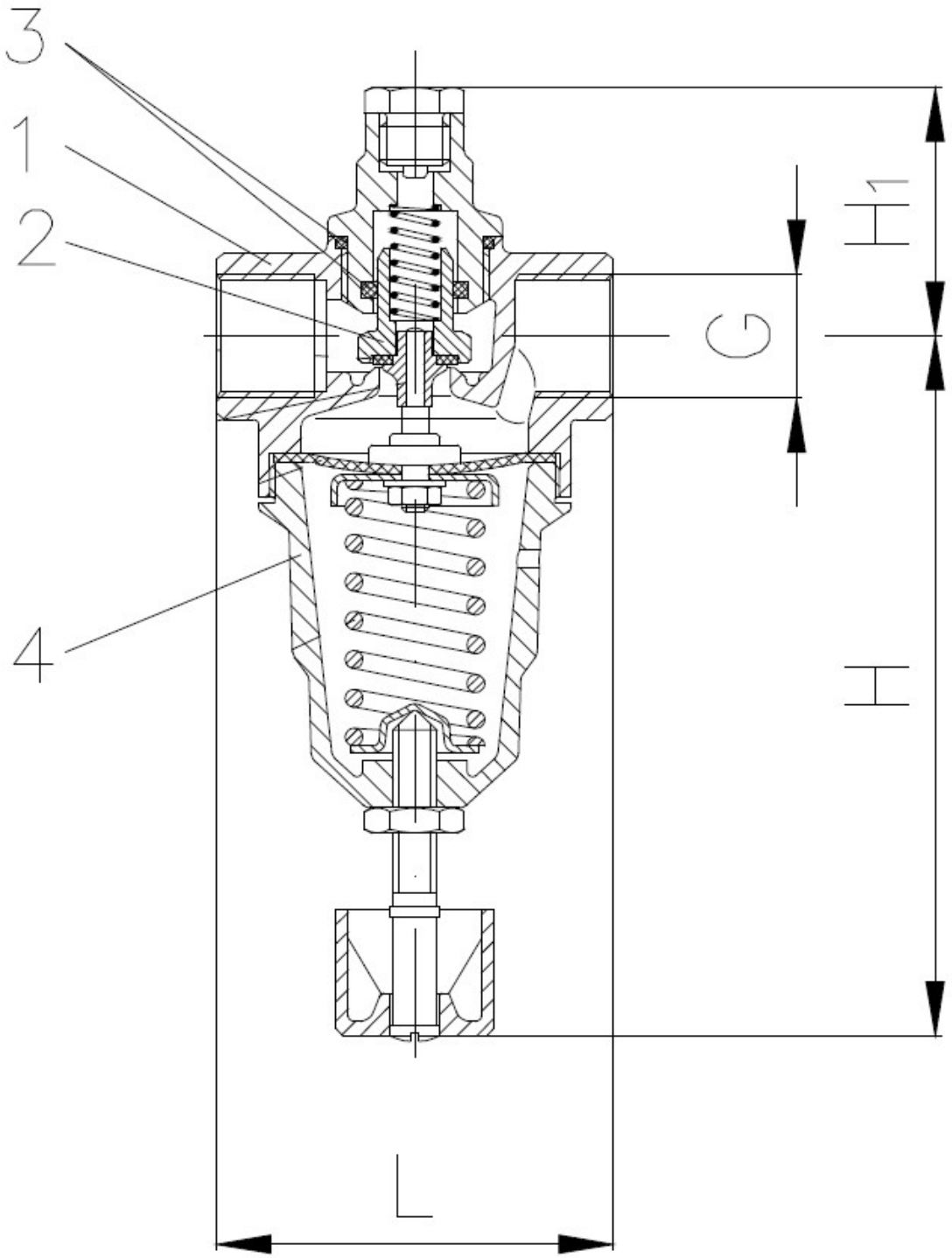

Деталь	1	2	3	4
Наименование	Корпус	Поршень	Направляющая поршня	Пружинная крышка

***По запросу поставляется с различными материалами исполнения.**

Производитель оставляет за собой право на внесение технических изменений в поставляемую Продукцию.

ООО «МСС»,
г.Санкт-Петербург,
Морская набережная 15,
тел. +7 (812) 622-03-24

Латунь PN40*

Проводимые среды: Пресная вода, нефтепродукты, другие нейтральные неагрессивные жидкости и газы. Максимальная рабочая температура от -10°С до 120°С.\

Наименование	**Корпус**	**Поршень**	**Направляющая поршня**	**Пружинная крышка**
Материал	Латунь	Латунь	Латунь	Пластик

DN	G	L	H	H_1	Масса, кг	№ чертежа
8	1/4 "	50	90	34	0,3	**ЛУИЦ.493172.128-04.01**
10	3/8 "	50	90	34	0,3	**ЛУИЦ.493172.129-04.01**
15	1/2 "	65	105	36	0,5	**ЛУИЦ.493172.130-04.01**
20	3/4 "	80	105	42	0,6	**ЛУИЦ.493172.131-04.01**
25	1 "	95	150	57	1,4	**ЛУИЦ.493172.132-04.01**
32	1 1/4 "	105	160	57	1,8	**ЛУИЦ.493172.133-04.01**
40	1 1/2 "	115	200	72	2,9	**ЛУИЦ.493172.134-04.01**
50	2 "	130	210	72	3,8	**ЛУИЦ.493172.135-04.01**

*Начальное давление: от 2 до 40 бар
Конечное давление: от 1 до 10 бар
Минимальный перепад давлений 1 бар

Производитель оставляет за собой право на внесение технических изменений в поставляемую Продукцию.

Клапан редукционный фланцевый PN40

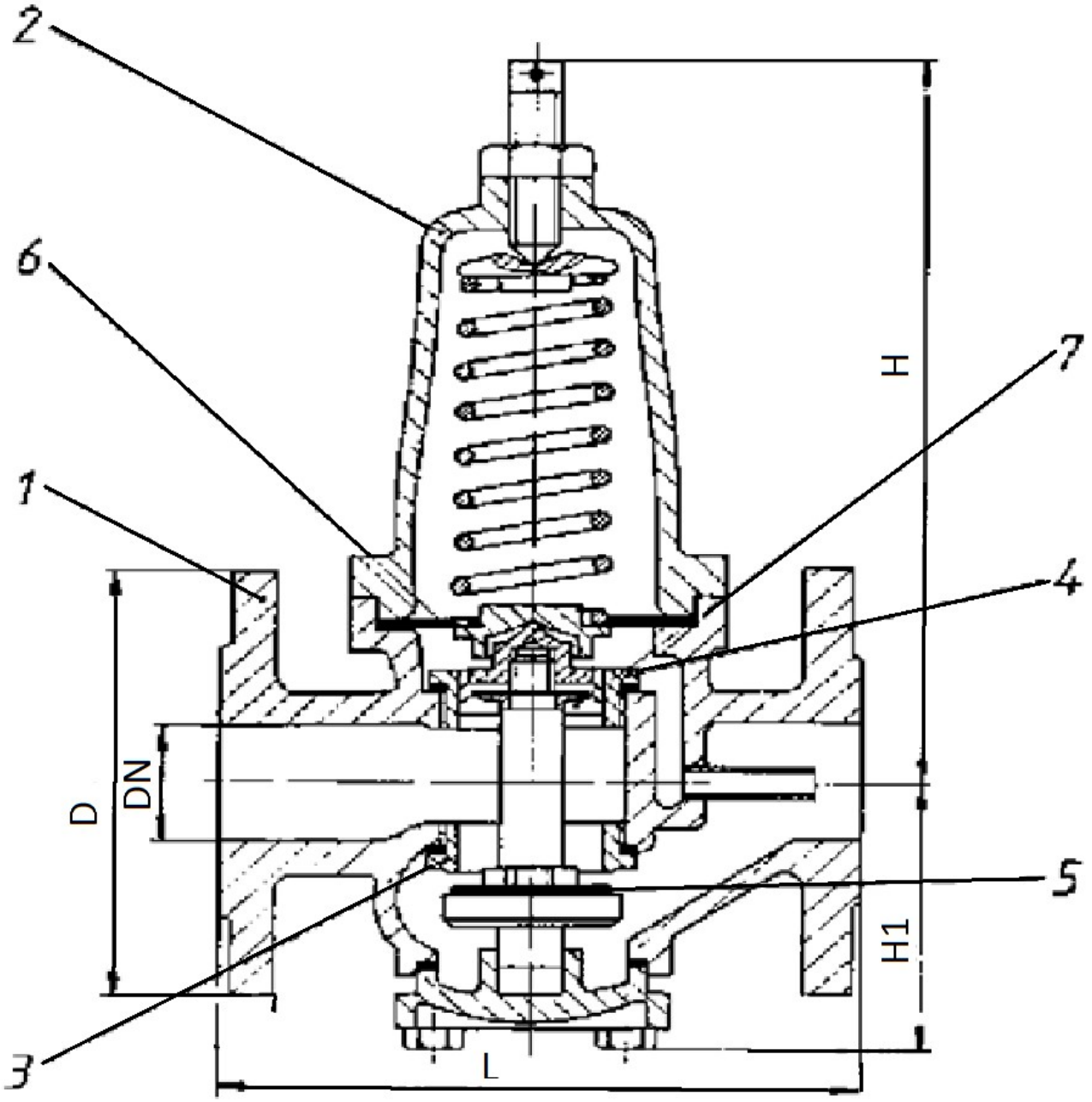

Деталь	1	2	3	4	5	6	7
Наименование	Корпус	пружинная крышка	гнездо клапана	направляющая поршня	дисковое уплотнение	мембрана	манжета

***По запросу поставляется с различными материалами исполнения.**

Производитель оставляет за собой право на внесение технических изменений в поставляемую Продукцию.

ООО «МСС»,
г.Санкт-Петербург,
Морская набережная 15,
тел. +7 (812) 622-03-24

Высокопрочный чугун / Бронза PN40*

Проводимые среды: Пресная вода, нефтепродукты, другие нейтральные неагрессивные жидкости и газы. Максимальная рабочая температура от -10°C до 120°C.\

Наименование	**Корпус**	**Пружинная крышка**	**Гнездо клапана**	**Направляющая поршня**
Материал	Высокопрочный чугун	Высокопрочный чугун	Бронза	Бронза

Наименование	**Дисковое уплотнение**	**Мембрана**	**Манжета**
Материал	NBR	NBR	NBR

DN	G	L	H	H_1	Масса, кг	№ чертежа
40	150	200	290	95	12	**ЛУИЦ.493175.005-04.01**
50	165	230	330	100	16,2	**ЛУИЦ.493175.006-04.01**
65	185	290	370	120	28,2	**ЛУИЦ.493185.001-04.01**
80	200	310	400	150	41,5	**ЛУИЦ.493185.002-04.01**
100	220	350	470	180	67	**ЛУИЦ.493185.003-04.01**
125	250	400	580	200	103	**ЛУИЦ.493185.004-04.01**
150	285	480	660	240	150	**ЛУИЦ.493185.005-04.01**
200	340	600	1340	300	366	**ЛУИЦ.493185.006-04.01**

*Исполнения:

1. Стандартное исполнение:
   - Начальное давление: от 3 до 16 бар
   - Конечное давление: 1,5 до 16 бар минимальный перепад давлений: около 1 бар
2. Особого типа для конечного давления при низком расходе с расширяющейся управляемой мембраной:
   - Начальное давление: от 1,2 до 16 бар
   - Конечное давление: 0,2 до 2 бар минимальный перепад давлений: около 1 бар
3. Особые типы:
   a. Редукционные клапаны из чугуна с шаровидным графитом DN 40 - 200
   - Начальное давление: 40 бар
   - Конечное давление: 1,5 до 6 бар или 0,2 до 2 бар

   b. Редукционные клапаны из красной латуни DN 15 - 32
   - Начальное давление: 40 бар
   - Конечное давление: 1,5 до 12 бар или 0,2 до 2 бар

Производитель оставляет за собой право на внесение технических изменений в поставляемую Продукцию.

Клапан самозапорный для измерительных труб PN2

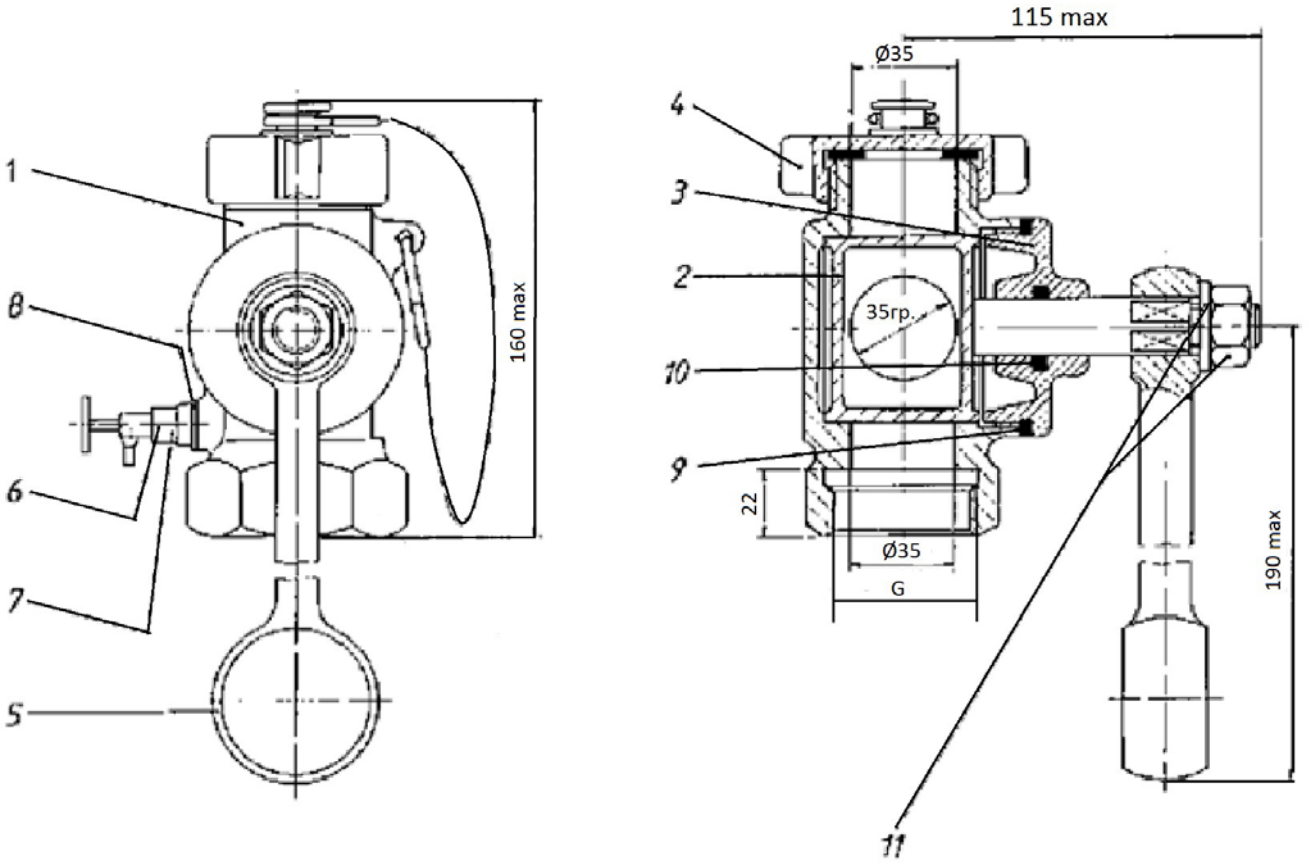

№	Наименование	4	Гайка накидная	8	Прокладка
1	Корпус	5	Рукоятка	9	Плоское кольцевое уплотнение
2	Заглушка	6	Контрольный клапан	10	Уплотнительное кольцо
3	Крышка	7	Резьбовая заглушка	11	Шестигранная гайка

Производитель оставляет за собой право на внесение технических изменений в поставляемую Продукцию.

ООО «МСС»,
г.Санкт-Петербург,
Морская набережная 15,
тел. +7 (812) 622-03-24

Бронза PN2

Проводимые среды: Морская вода, пресная вода, нефтепродукты, другие нейтральные неагрессивные жидкости и газы. Максимальная рабочая температура от -10°C до 120°C.\

Наименование	**Корпус**	**Заглушка**	**Крышка**	**Накидная гайка**	**Рукоятка**	**Контрольн ый клапан**
Материал	Бронза	Бронза	Бронза	Бронза	Чугун	По запросу

Наименование	**Резьбовая заглушка**	**Прокладка**	**Плоское кольцевое уплотнение**	**Уплотнительное кольцо**	**Шестигранная гайка**
Материал	По запросу	По запросу	По запросу	NBR	Сталь

G	№ чертежа
1 1/4"	**ЛУИЦ.491112.015-01.01**
1 1/2"	**ЛУИЦ.491112.016-01.01**
2"	**ЛУИЦ.491112.017-01.01**
2 1/2"	**ЛУИЦ.491112.018-01.01**

Производитель оставляет за собой право на внесение технических изменений в поставляемую Продукцию.

Клапан самозапорный фланцевый PN10

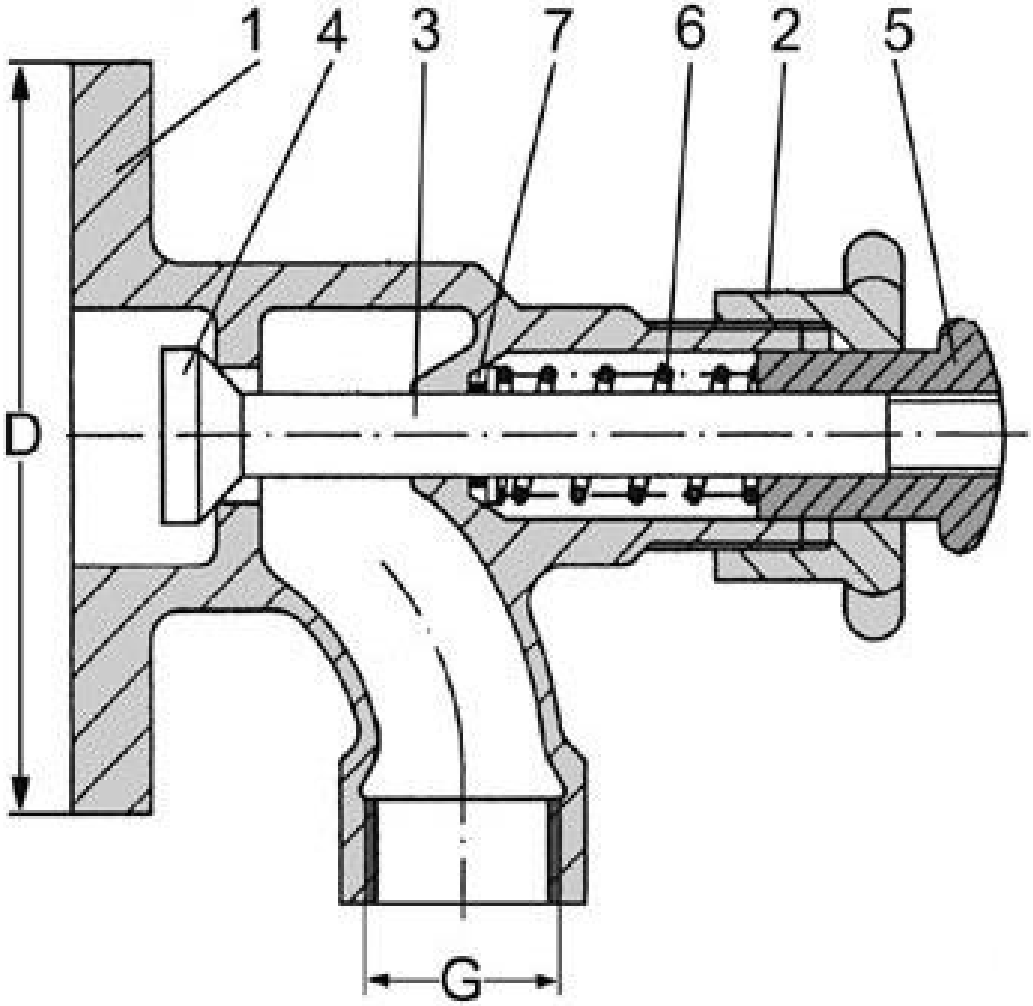

№	Наименование	4	Тарелка		
1	Корпус	5	Кнопка		
2	Контргайка	6	Пружина		
3	Шток	7	О-образное кольцо		

Производитель оставляет за собой право на внесение технических изменений в поставляемую Продукцию.

ООО «МСС»,
г.Санкт-Петербург,
Морская набережная 15,
тел. +7 (812) 622-03-24

Бронза / Латунь PN10

Проводимые среды: Морская вода, пресная вода, нефтепродукты, другие нейтральные неагрессивные жидкости и газы. Максимальная рабочая температура от -10°С до 120°С.\

Наименование	**Корпус**	**Контргайка**	**Шток**	**Тарелка**
Материал	Бронза	Бронза	Латунь	Латунь

Наименование	**Кнопка**	**Пружина**	**О-образное кольцо**
Материал	Латунь	Сталь гальванизированная	NBR

DN	**G**	**D**	**n**	**H_{cd}**	**d**	**№ чертежа**
20	1”	105	4	75	14	**ЛУИЦ.491115.017-01.01**
25	1”	115	4	85	14	**ЛУИЦ.491115.018-01.01**

Производитель оставляет за собой право на внесение технических изменений в поставляемую Продукцию.

ООО «МСС»,
г.Санкт-Петербург,
Морская набережная15,
тел. +7 (812) 622-03-24

Кран пробоотборный с шланговымсоединителем PN10/64

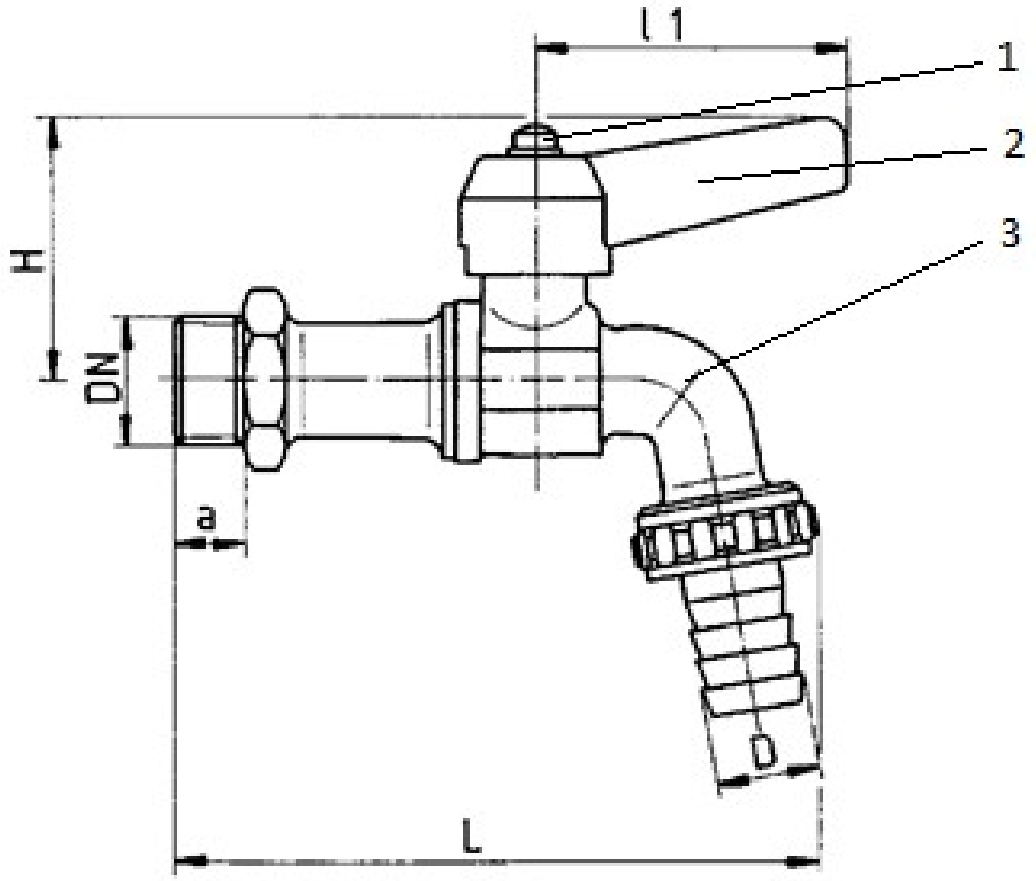

Деталь	1	2	3
Наименование	Гайка	Рукоятка	Корпус

***По запросу поставляется с различными материалами исполнения.**

Производитель оставляет за собой право на внесение технических изменений в поставляемую Продукцию.

ООО «МСС»,
г.Санкт-Петербург,
Морская набережная15,
тел. +7 (812) 622-03-24

Латунь PN10

Применение: горячая и холодная вода, сжатый воздух, масла, газы, топливо, неагрессивные химикаты,насыщенныйпарит. д. при температуре -20 °C до +150 °C

Наименование	**Корпус**	**Концевой переходник**	**Сальник, гайка сальника**
Материал	Никелированная кованая латунь	Никелированная кованая латунь	Обработанная латунная заготовка

Наименование	**Шар**	**Седла, уплотнения**	**Рукоятка рычага**	**Стопорный винт**
Материал	Упрочненная хромированная латунь	PTFE	Алюминий с пластиковым покрытием	Никелированная сталь

DN	H	L	l_1	A	D	Масса, кг	№ чертежа
3/8"	42	96	53	10	11	0,225	**ЛУИЦ.491111.001-01.01**
1/2"	43	108	53	12	17	0,28	**ЛУИЦ.491111.002-01.01**
3/4"	44	127	53	14	21	0,406	**ЛУИЦ.491111.003-01.01**
1"	49	152	95	15	27,5	0,64	**ЛУИЦ.491111.004-01.01**

Производитель оставляет за собой право на внесение технических изменений в поставляемую Продукцию.

Кран шаровой муфтовый PN10/64

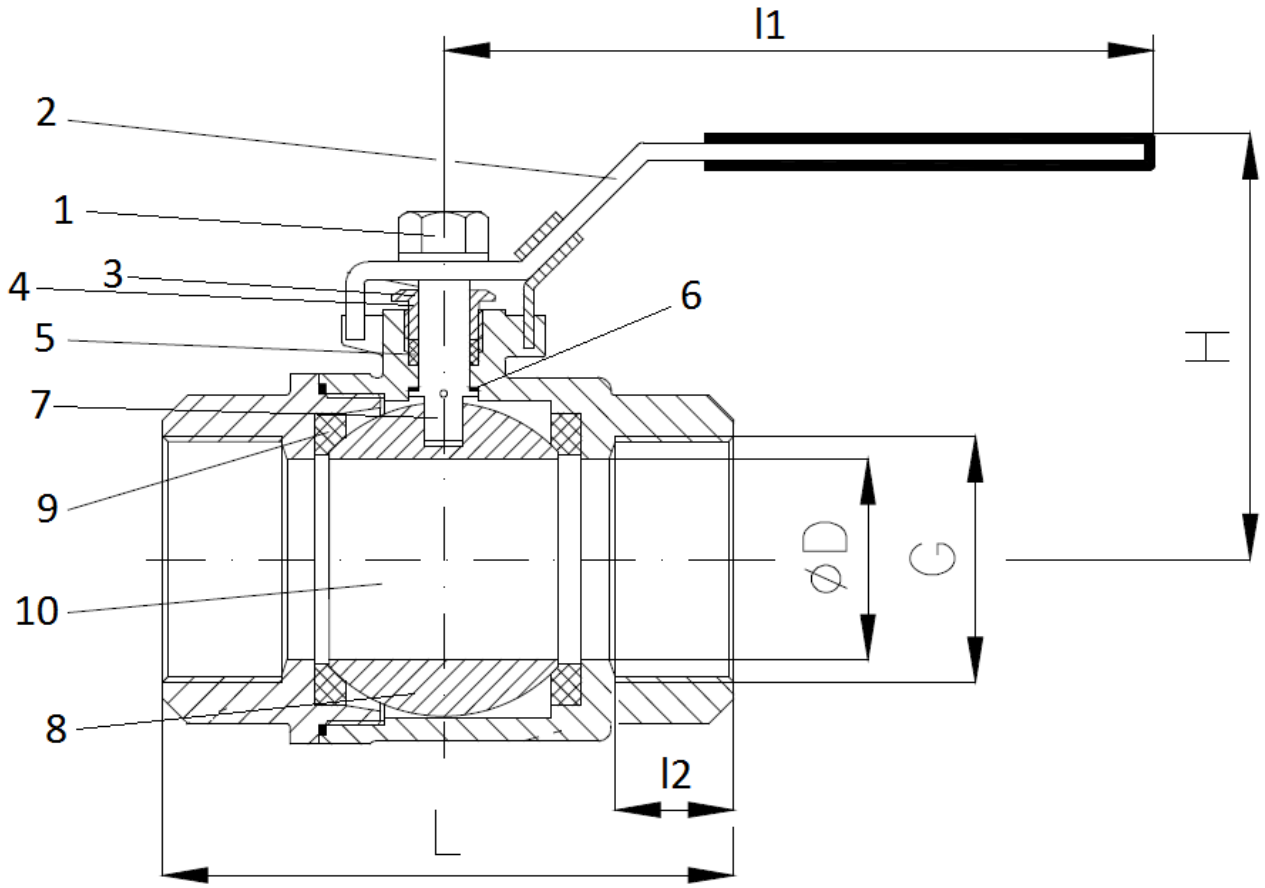

Деталь	1	2	3	4	5	6	7	8	9	10
Наименование	Гайка	Рукоятка	Нажимная гайка	Нажимная шайба	Уплотнение оси	Упорная шайба	Ось	Шар	Седло	Корпус

***По запросу поставляется с различными материалами исполнения.**

Производитель оставляет за собой право на внесение технических изменений в поставляемую Продукцию.

ООО «МСС»,
г.Санкт-Петербург,
Морская набережная15,
тел. +7 (812) 622-03-24

Латунь PN10/64

Проводимые среды: Морская вода, холодная и горячая техническая вода, нефтепродукты (топливные, горючие и смазочные масла), другие нейтральные не агрессивные среды.

Наименование	**Гайка**	**Рукоятка**	**Нажимная гайка**	**Нажимная шайба**	**Уплотнение оси**
Материал	Оцинкованная сталь	Алюминий	Оцинкованная сталь	Никелированная латунь	PTFE
Наименование	**Упорная шайба**	**Ось**	**Шар**	**Седло**	**Корпус**
Материал	PTFE	Никелированная латунь	Хромированная латунь	PTFE	Латунь

DN	H	l_1	l_2	G	ØD	PN	№ чертежа
8	38	47	95	13	1/4"	10	**ЛУИЦ.491812.001-01.01**
10	38	49	95	13	3/8"	10	**ЛУИЦ.491812.002-01.01**
15	42	65	95	16	1/2"	15	**ЛУИЦ.491812.003-01.01**
20	50	73	115	18	3/4"	20	**ЛУИЦ.491812.004-01.01**
25	54	86	115	21	1"	25	**ЛУИЦ.491812.005-01.01**
32	64	101	130	23	1 1/4"	32	**ЛУИЦ.491812.006-01.01**
40	75	111	150	24	1 1/2"	40	**ЛУИЦ.491812.007-01.01**
50	86	132	150	28	2"	50	**ЛУИЦ.491812.008-01.01**
65	107	161	235	33	2 1/2"	65	**ЛУИЦ.491822.001-01.01**
80	120	184	235	36	3"	80	**ЛУИЦ.491822.002-01.01**
100	148	226	280	43	4"	100	**ЛУИЦ.491822.003-01.01**

Производитель оставляет за собой право на внесение технических изменений в поставляемую Продукцию.

Кран шаровой 3-х ходовой муфтовый PN10/64

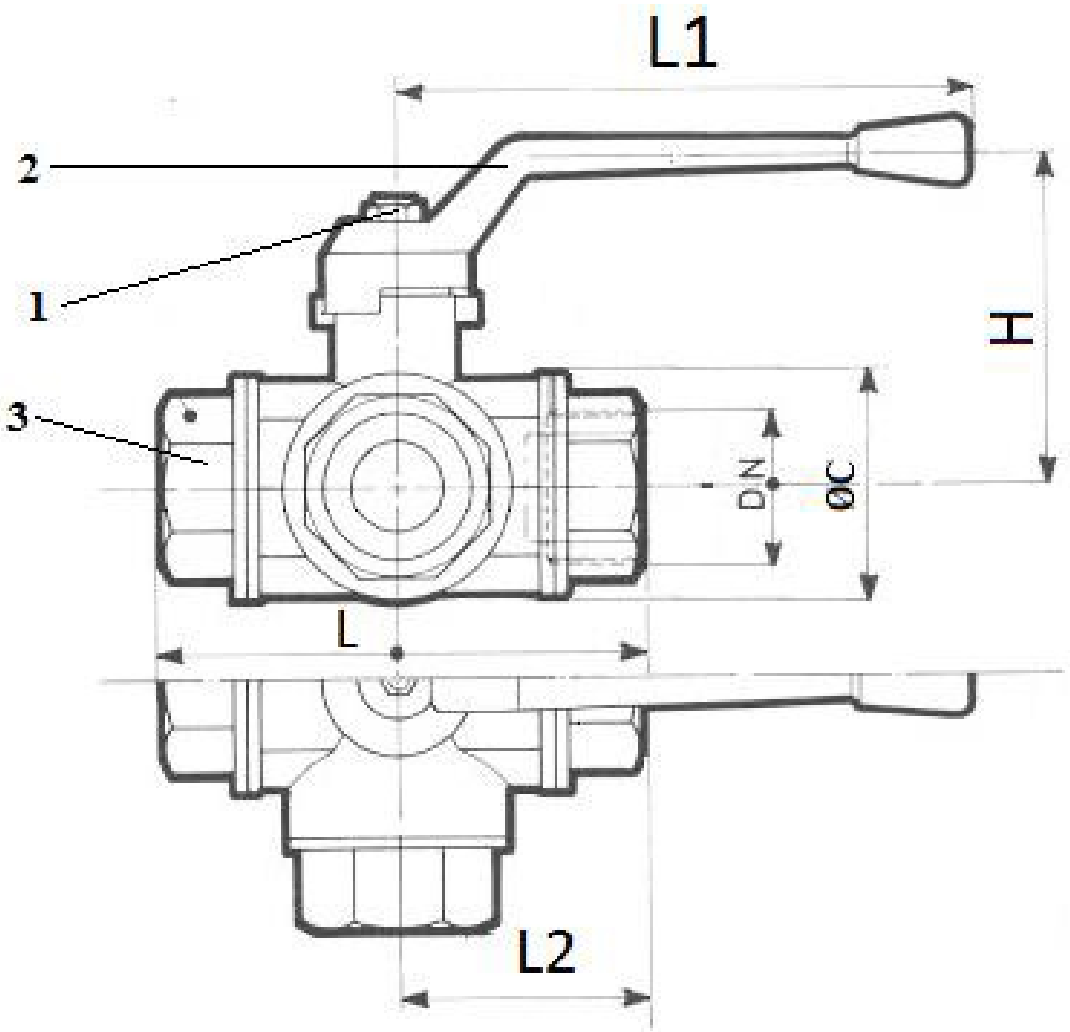

Деталь	1	2	3
Наименование	Гайка	Рукоятка	Корпус

По заказу поставляется с Г-образной и Т-образной пробкой.

***По запросу поставляется с различными материалами исполнения.**

Производитель оставляет за собой право на внесение технических изменений в поставляемую Продукцию.

ООО «МСС»,
г.Санкт-Петербург,
Морская набережная15,
тел. +7 (812) 622-03-24

Латунь PN10

Проводимые среды: горячая и холодная вода, сжатый воздух, масла, газы, топливо, неагрессивные химикаты, насыщенный парит. д. с температурой от -20°

Наименование	**Корпус**	**Концевой переходник**	**Сальник, гайка сальника**
Материал	Никелированная кованая латунь	Никелированная кованая латунь	Обработанная латунная заготовка

Наименование	**Шар**	**Седла, уплотнения**	**Рукоятка рычага**	**Стопорный винт**
Материал	Упрочненная хромированная латунь	PTFE	Алюминий с пластиковым покрытием	Никелированная сталь

DN	H	L	l_1	l_2	ØC	Масса, кг	№ чертежа
8	82	56	130	27	29	0.318	**ЛУИЦ.491812.009-01.01**
10	82	56	130	27	29	0.302	**ЛУИЦ.491812.010-01.01**
15	85	69	130	33	36	0.442	**ЛУИЦ.491812.011-01.01**
20	95	77	160	38	44	0.732	**ЛУИЦ.491812.012-01.01**
25	99	89	160	46	53	1.02	**ЛУИЦ.491812.013-01.01**
32	117	103	195	54	65	1.78	**ЛУИЦ.491812.014-01.01**
40	123	114	195	61	79	2.59	**ЛУИЦ.491812.015-01.01**
50	138	134	235	73	96	4.16	**ЛУИЦ.491812.016-01.01**

Производитель оставляет за собой право на внесение технических изменений в поставляемую Продукцию.

ООО «МСС»,
г.Санкт-Петербург,
Морская набережная15,
тел. +7 (812) 622-03-24

Кран шаровой фланцевый PN10/16/25/40

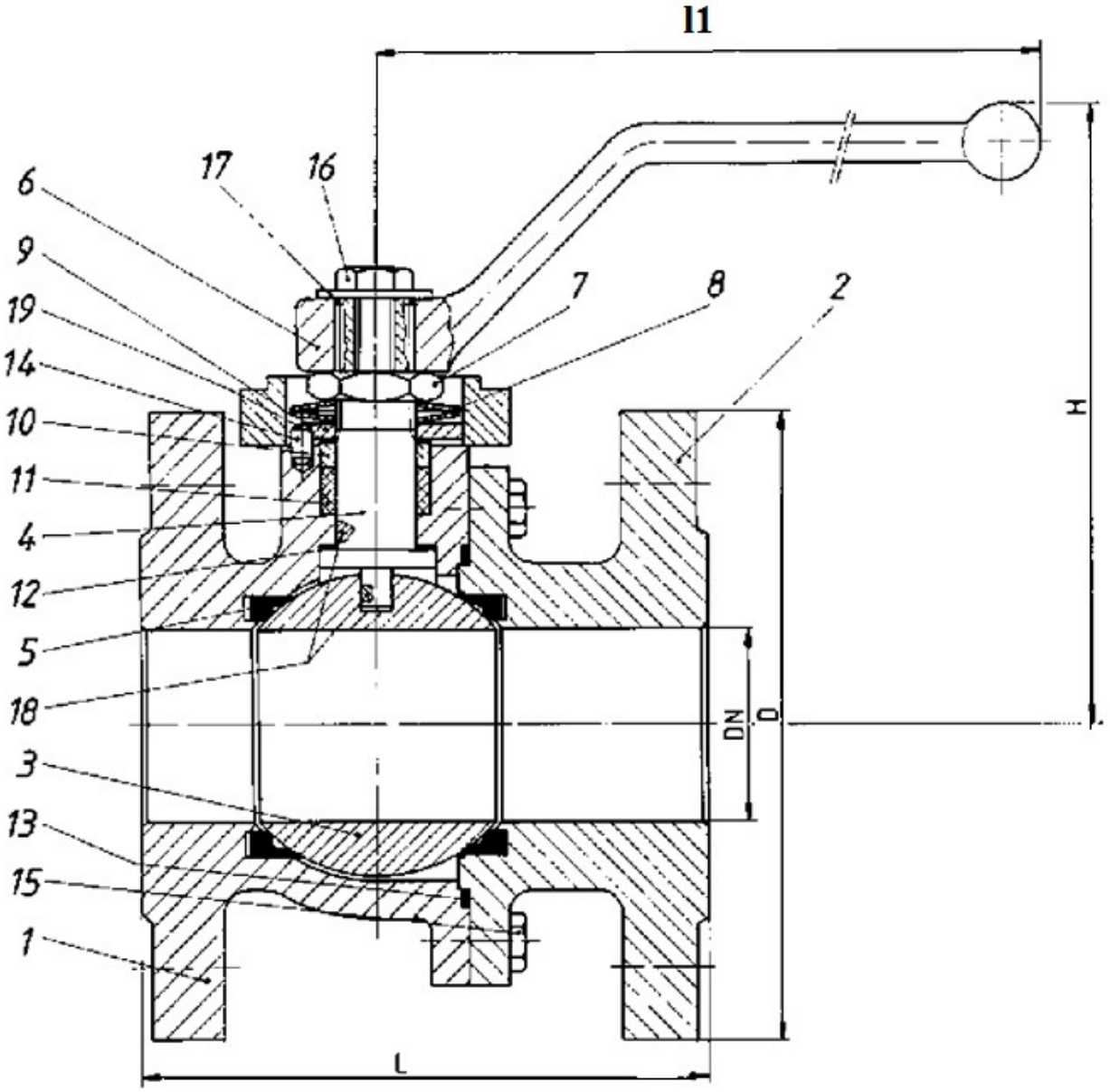

№	Наименование	7	Гайка	14	Ограничительный штифт
1	Корпус 1	8	Пружинная шайба	15	Винты корпуса
2	Корпус 2	9	Упорный диск	16	Винт
3	Шар	10	Сальниковое кольцо	17	Шайба
4	Ось	11	Сальники	18	Антистатик
5	Уплотнение / шар	12	Уплотнительное кольцо	19	Уплотнительное кольцо
6	Рычаг	13	Уплотнение (корпуса)		

Производитель оставляет за собой право на внесение технических изменений в поставляемую Продукцию.

ООО «МСС»,
г.Санкт-Петербург,
Морская набережная15,
тел. +7 (812) 622-03-24

Высокопрочный чугун / Нержавеющая сталь PN10/16

Проводимые среды Холодная и горячая техническая вода, нефтепродукты (топливные, горючие и смазочные масла), другие нейтральные не агрессивные среды.

Наименование	**Материал**
Корпуса	Высокопрочный чугун
Уплотнение / шар	PTFE
Рычаг	Алюминий / сталь
Гайка, упорный диск	Сталь
Шар, ось, пружинная шайба, сальниковое кольцо, антистатик, ограничительный штифт, винты корпуса, винт, шайба	Нержавеющая сталь
Сальники, уплотнительное кольцо, уплотнение корпуса	PTFE

DN	H	L	l1	D	№ чертежа
15	105	108	160	95	**ЛУИЦ.491815.001-01.01**
20	110	117	160	105	**ЛУИЦ.491815.002-01.01**
25	110	125	160	115	**ЛУИЦ.491815.003-01.01**
32	175	130	213	140	**ЛУИЦ.491815.004-01.01**
40	190	140	213	150	**ЛУИЦ.491815.005-01.01**
50	200	150	213	165	**ЛУИЦ.491815.006-01.01**
65	205	170	300	185	**ЛУИЦ.491825.001-01.01**
80	215	180	300	200	**ЛУИЦ.491825.002-01.01**
100	230	190	439	220	**ЛУИЦ.491825.003-01.01**
125	230	325	690	250	**ЛУИЦ.491825.004-01.01**
150	260	350	740	285	**ЛУИЦ.491825.005-01.01**
200	305	400	840	340	**ЛУИЦ.491825.006-01.01**

Производитель оставляет за собой право на внесение технических изменений в поставляемую Продукцию.

ООО «МСС»,
г.Санкт-Петербург,
Морская набережная15,
тел. +7 (812) 622-03-24

Сталь / Нержавеющая сталь PN25/40

Проводимые среды Холодная и горячая техническая вода, нефтепродукты (топливные, горючие и смазочные масла), другие нейтральные не агрессивные среды.

Наименование	**Материал**
Уплотнение / шар	PTFE
Рычаг	Алюминий / сталь
Гайка, упорный диск, корпуса	Сталь
Шар, ось, пружинная шайба, сальниковое кольцо, антистатик, ограничительный штифт, винты корпуса, винт, шайба	Нержавеющая сталь
Сальники, уплотнительное кольцо, уплотнение корпуса	PTFE

DN	H	L	l1	D	№ чертежа
15	105	108	160	95	**ЛУИЦ.491815.001-03.02**
20	110	117	160	105	**ЛУИЦ.491815.002-03.02**
25	110	125	160	115	**ЛУИЦ.491815.003-03.02**
32	175	130	213	140	**ЛУИЦ.491815.004-03.02**
40	190	140	213	150	**ЛУИЦ.491815.005-03.02**
50	200	150	213	165	**ЛУИЦ.491815.006-03.02**
65	205	170	300	185	**ЛУИЦ.491825.001-03.02**
80	215	180	300	200	**ЛУИЦ.491825.002-03.02**
100	230	190	439	235	**ЛУИЦ.491825.003-03.02**
125	230	325	690	270	**ЛУИЦ.491825.004-03.02**
150	260	350	740	300	**ЛУИЦ.491825.005-03.02**
200	305	400	840	360	**ЛУИЦ.491825.006-03.02**

Производитель оставляет за собой право на внесение технических изменений в поставляемую Продукцию.

ООО «МСС»,
г.Санкт-Петербург,
Морская набережная15,
тел. +7 (812) 622-03-24

Нержавеющая сталь / Нержавеющая сталь PN25/40

Проводимые среды Холодная и горячая техническая вода, нефтепродукты (топливные, горючие и смазочные масла), другие нейтральные не агрессивные среды.

Наименование	**Материал**
Уплотнение / шар	PTFE
Рычаг	Алюминий / сталь
Гайка, упорный диск	Сталь
Шар, ось, пружинная шайба, сальниковое кольцо, антистатик, ограничительный штифт, винты корпуса, винт, шайба, корпуса	Нержавеющая сталь
Сальники, уплотнительное кольцо, уплотнение корпуса	PTFE

DN	H	L	l1	D	№ чертежа
15	105	108	160	95	**ЛУИЦ.491815.001-03.03**
20	110	117	160	105	**ЛУИЦ.491815.002-03.03**
25	110	125	160	115	**ЛУИЦ.491815.003-03.03**
32	175	130	213	140	**ЛУИЦ.491815.004-03.03**
40	190	140	213	150	**ЛУИЦ.491815.005-03.03**
50	200	150	213	165	**ЛУИЦ.491815.006-03.03**
65	205	170	300	185	**ЛУИЦ.491825.001-03.03**
80	215	180	300	200	**ЛУИЦ.491825.002-03.03**
100	230	190	439	235	**ЛУИЦ.491825.003-03.03**
125	230	325	690	270	**ЛУИЦ.491825.004-03.03**
150	260	350	740	300	**ЛУИЦ.491825.005-03.03**
200	305	400	840	360	**ЛУИЦ.491825.006-03.03**

Производитель оставляет за собой право на внесение технических изменений в поставляемую Продукцию.

Кран шаровой 3-х ходовой фланцевый компактный PN40

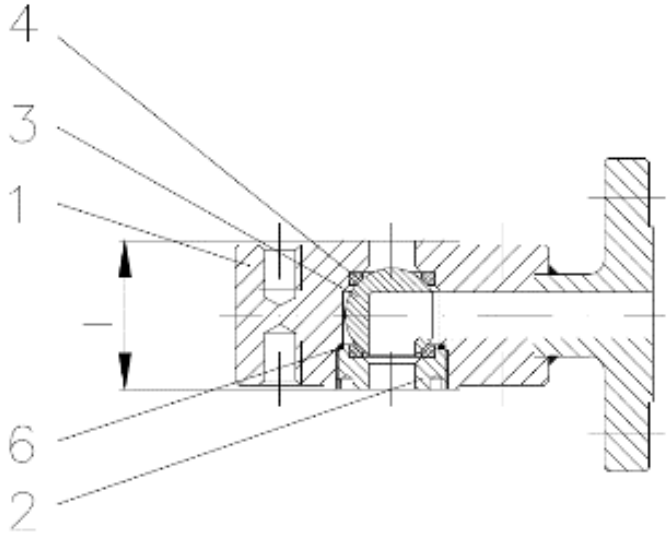

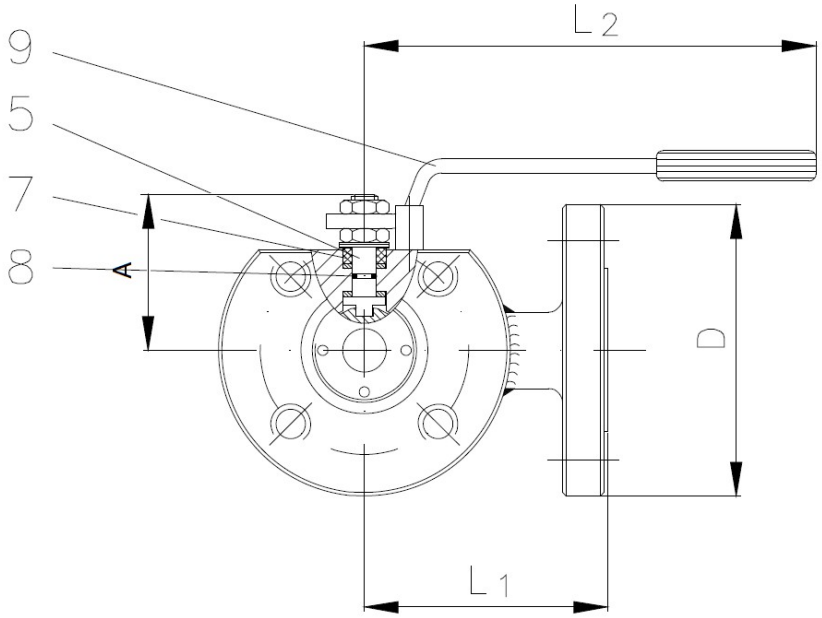

№	Наименование	4	Седло	8	О-образное кольцо
1	Корпус	5	Шпиндель	9	Рукоятка
2	Резьбовое кольцо	6	Уплотнительное кольцо		
3	Шар	7	Уплотнительное кольцо		

***По запросу поставляется с различными материалами исполнения.**

Производитель оставляет за собой право на внесение технических изменений в поставляемую Продукцию.

ООО «МСС»,
г.Санкт-Петербург,
Морская набережная15,
тел. +7 (812) 622-03-24

Кованая сталь / Нержавеющая сталь PN40

Применение: горячая и холодная вода, сжатый воздух, масла, газы, топливо, неагрессивные химикаты, насыщенныйпарит. д. при температуре от -20°C до +150°C

Наименование	**Корпус**	**Резьбовое кольцо**	**Шар**	**Седло**
Материал	Кованая сталь	Нержавеющая сталь	Нержавеющая сталь	PTFE
Наименование	**Шпиндель**	**Уплотнительное кольцо**	**О-образное кольцо**	**Рукоятка**
Материал	Нержавеющая сталь	PTFE	PTFE	Сталь

DN	D	L	l_1	l_2	A	Масса, кг	№ чертежа
15	95	32	76	140	47	2,2	**ЛУИЦ.491815.007-04.02**
20	105	40	82	140	50	2,9	**ЛУИЦ.491815.008-04.02**
25	115	50	86	180	59	3,9	**ЛУИЦ.491815.009-04.02**
32	140	55	100	180	64	6,2	**ЛУИЦ.491815.010-04.02**
40	150	65	105	230	78	8,5	**ЛУИЦ.491815.011-04.02**
50	165	80	115	230	85	12,3	**ЛУИЦ.491815.012-04.02**
65	185	104	125	350	105	19,1	**ЛУИЦ.491825.007-04.02**
80	200	118	150	350	113	24,3	**ЛУИЦ.491825.008-04.02**
100	220	152	159	508	136	38,5	**ЛУИЦ.491825.009-04.02**

Производитель оставляет за собой право на внесение технических изменений в поставляемую Продукцию.

ООО «МСС»,
г.Санкт-Петербург,
Морская набережная 15,
тел. +7 (812) 622-03-24

Фильтр грубой очистки (Mud Box) PN10

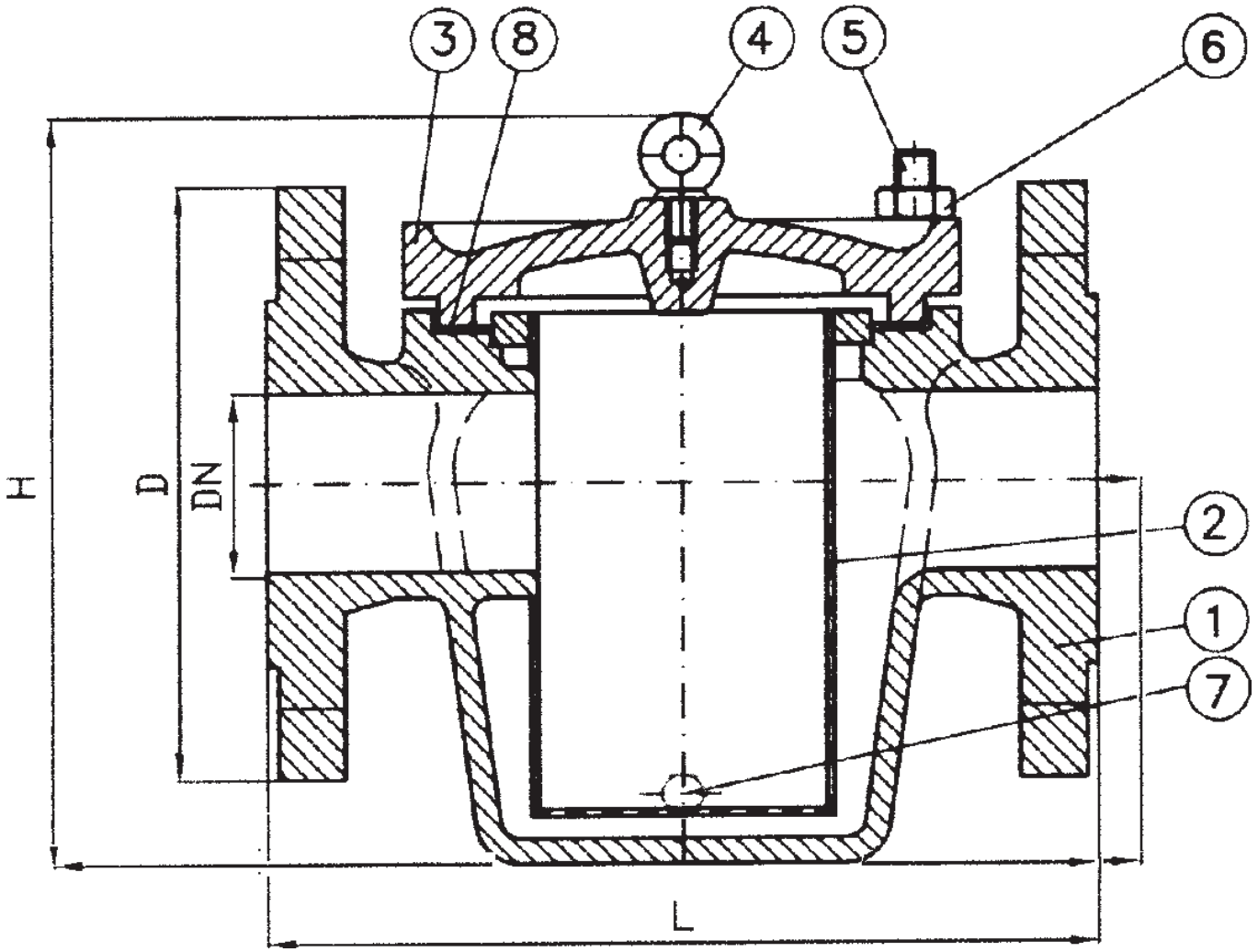

Деталь	1	2	3	4	5	6	7	8
Наименование	Корпус	Корзина	Крышка	Подъёмная скоба	Штифт	Гайка	Сливная пробка	Прокладка

***По запросу поставляется с различными материалами исполнения.**

Производитель оставляет за собой право на внесение технических изменений в поставляемую Продукцию.

ООО «МСС»,
г.Санкт-Петербург,
Морская набережная 15,
тел. +7 (812) 622-03-24

Высокопрочный чугун / Нержавеющая сталь PN10

Проводимые среды: Холодная и горячая техническая вода, нефтепродукты (топливные, горючие и смазочные масла), другие нейтральные не агрессивные среды.

Наименование	Корпус	Корзина	Крышка	Подъёмная скоба	Штифт	Гайка	Сливная пробка	Прокладка
Материал	Высок. чугун	Нерж. сталь	Высок. чугун	Сталь	Нерж. сталь	Нерж. сталь	Латунь	EPDM

DN	L	H	h	D	b	d	k x n x d	Масса, кг	№ чертежа
32	200	205	95	140	16	130	100 x 4 x 18	10	**ЛУИЦ.494725.001-01.01**
40	200	210	95	150	16	130	110 x 4 x 18	11	**ЛУИЦ.494725.002-01.01**
50	230	230	106	165	18	160	125 x 4 x 18	15	**ЛУИЦ.494725.003-01.01**
65	290	265	135	185	18	197	145 x 4 x 18	21	**ЛУИЦ.494725.004-01.01**
80	310	300	160	200	20	215	160 x 8 x 18	27	**ЛУИЦ.494725.005-01.01**
100	350	340	165	220	20	255	180 x 8 x 18	37	**ЛУИЦ.494725.006-01.01**
125	400	420	280	250	22	291	210 x 8 x 18	50	**ЛУИЦ.494725.007-01.01**
150	480	470	270	285	22	340	240 x 8 x 22	71	**ЛУИЦ.494725.008-01.01**
200	600	575	335	340	24	472	295 x 8 x 22	122	**ЛУИЦ.494725.009-01.01**
250	600	620	358	395	26	472	350x12x22	148	**ЛУИЦ.494725.010-01.01**
300	700	660	390	445	26	542	400x12x22	199	**ЛУИЦ.494725.011-01.01**
350	800	750	425	505	26	600	460x16x22	270	**ЛУИЦ.494725.012-01.01**
400	740	900	470	565	26	645	515x16x26	345	**ЛУИЦ.494725.013-01.01**
450	1000	1000	470	565	26	645	615x16x26	345	**ЛУИЦ.494725.014-01.01**
500	1100	1210	780	670	26	700	620x20x26	800	**ЛУИЦ.494725.015-01.01**

Производитель оставляет за собой право на внесение технических изменений в поставляемую Продукцию.

ООО «МСС»,
г.Санкт-Петербург,
Морская набережная 15,
тел. +7 (812) 622-03-24

Фильтр грубой очистки угловой (Mud Box) PN10

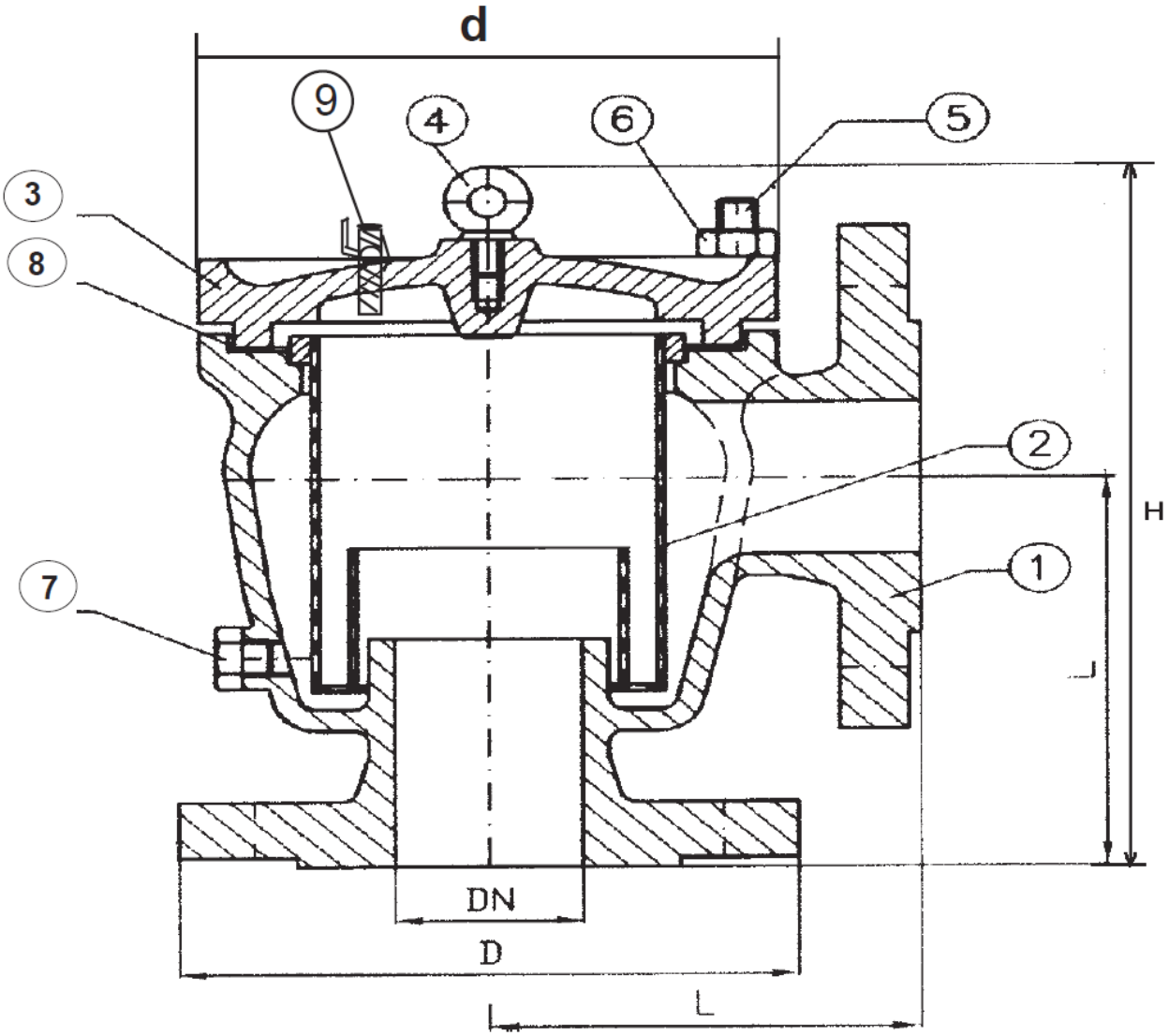

Деталь	1	2	3	4	5	6	7	8	9
Наименование	Корпус	Корзина	Крышка	Подъёмная скоба	Штифт	Гайка	Сливная пробка	Прокладка	Сливной кран

***По запросу поставляется с различными материалами исполнения.**

Производитель оставляет за собой право на внесение технических изменений в поставляемую Продукцию.

ООО «МСС»,
г.Санкт-Петербург,
Морская набережная 15,
тел. +7 (812) 622-03-24

Высокопрочный чугун / Нержавеющая сталь PN10

Проводимые среды: Холодная и горячая техническая вода, нефтепродукты (топливные, горючие и смазочные масла), другие нейтральные не агрессивные среды.

Наименование	**Корпус**	**Корзина**	**Крышка**	**Подъёмная скоба**	**Штифт**	**Гайка**	**Сливная пробка**	**Прокладка**
Материал	Высок. чугун	Нерж. сталь	Высок. чугун	Сталь	Нерж. сталь	Нерж. сталь	Латунь	EPDM

DN	L	H	h	D	b	d	k x n x d	Масса, кг	№ чертежа
32	200	205	95	140	16	130	100 x 4 x 18	10	**ЛУИЦ.494725.016-01.01**
40	200	210	95	150	16	130	110 x 4 x 18	11	**ЛУИЦ.494725.017-01.01**
50	230	230	106	165	18	160	125 x 4 x 18	15	**ЛУИЦ.494725.018-01.01**
65	290	265	135	185	18	197	145 x 4 x 18	21	**ЛУИЦ.494725.019-01.01**
80	310	300	160	200	20	215	160 x 8 x 18	27	**ЛУИЦ.494725.020-01.01**
100	350	340	165	220	20	255	180 x 8 x 18	37	**ЛУИЦ.494725.021-01.01**
125	400	420	280	250	22	291	210 x 8 x 18	50	**ЛУИЦ.494725.022-01.01**
150	480	470	270	285	22	340	240 x 8 x 22	71	**ЛУИЦ.494725.023-01.01**
200	600	575	335	340	24	472	295 x 8 x 22	122	**ЛУИЦ.494725.024-01.01**
250	600	620	358	395	26	472	350 x 12 x 22	148	**ЛУИЦ.494725.025-01.01**
300	700	660	390	445	26	542	400 x 12 x 22	199	**ЛУИЦ.494725.026-01.01**
350	800	750	425	505	26	600	460 x 16 x 22	270	**ЛУИЦ.494725.027-01.01**
400	740	900	470	565	26	645	515 x 16 x 26	345	**ЛУИЦ.494725.028-01.01**
450	1000	1000	470	565	26	645	615 x 16 x 26	345	**ЛУИЦ.494725.029-01.01**
500	1100	1210	780	670	26	700	620 x 20 x 26	800	**ЛУИЦ.494725.030-01.01**

Производитель оставляет за собой право на внесение технических изменений в поставляемую Продукцию.

ООО «МСС»,
г.Санкт-Петербург,
Морская набережная15,
тел. +7 (812) 622-03-24

Фильтр Y-типа из бронзы с сеткой из нержавеющей стали PN16

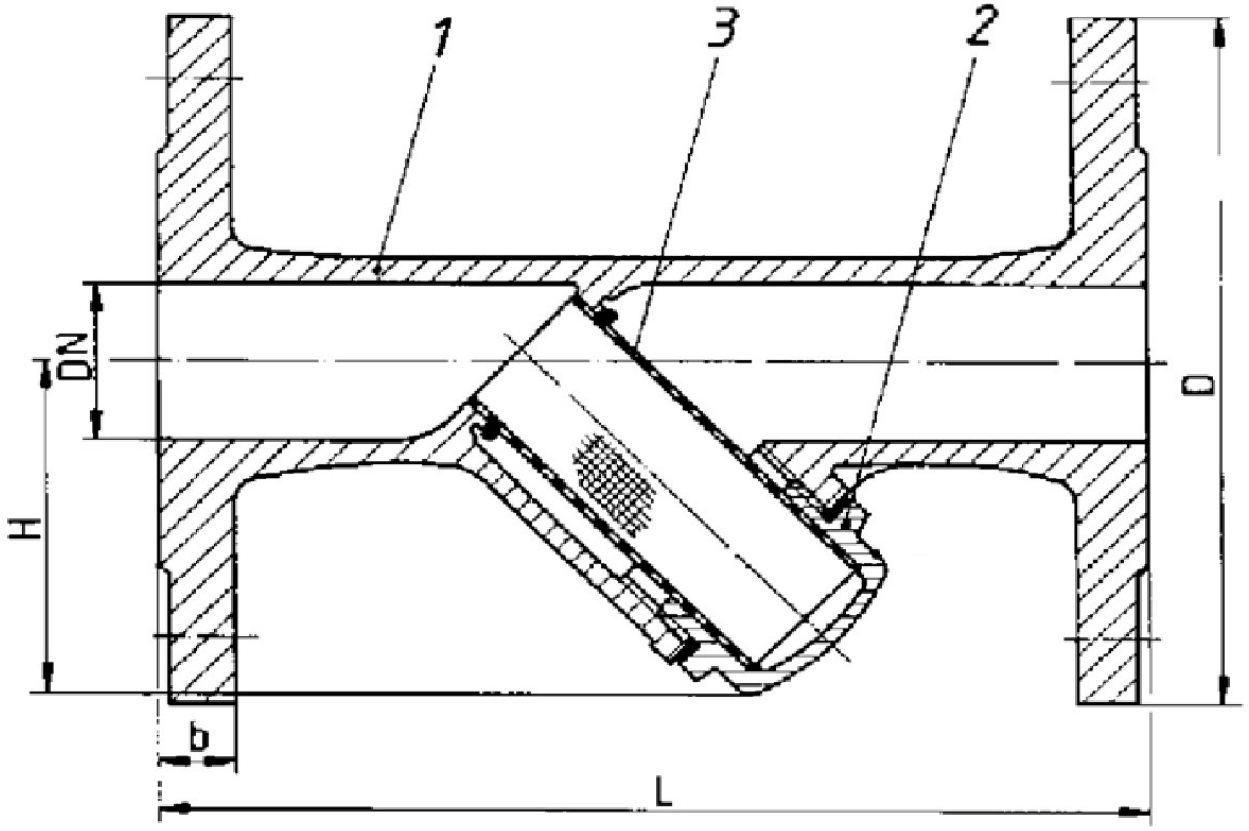

Деталь	1	2	3
Наименование	Корпус	Крышка	Фильтр

Производитель оставляет за собой право на внесение технических изменений в поставляемую Продукцию.

ООО «МСС»,
г.Санкт-Петербург,
Морская набережная15,
тел. +7 (812) 622-03-24

Бронза / Нержавеющая сталь PN16

Проводимые среды: Морская вода, пар, холодная и горячая техническая вода, нефтепродукты (топливные, горючие и смазочные масла), другие нейтральные не агрессивные среды.

Наименование	**Корпус**	**Крышка**	**Тарелка**
Материал	Бронза	Бронза	Нержавеющая сталь

DN	L	D	b	H	Масса, кг.	№ чертежа
50	230	165	13	95	7,2	**ЛУИЦ.494725.031-01.01**
65	290	185	13	115	10,9	**ЛУИЦ.494725.032-01.01**
80	310	200	15	130	14,3	**ЛУИЦ.494725.033-01.01**
100	350	220	17	170	20,9	**ЛУИЦ.494725.034-01.01**

Безопасные рабочие температуры и давления:

Температура	**Давление**
До 120 °С	макс. 16 бар
До 120 °С	макс. 10 бар
До 150 °С	макс. 6 бар

Производитель оставляет за собой право на внесение технических изменений в поставляемую Продукцию.

ООО «МСС»,
г.Санкт-Петербург,
Морская набережная15,
тел. +7 (812) 622-03-24

Фильтр Y-типа с сеткой из нержавеющей стали PN16/40

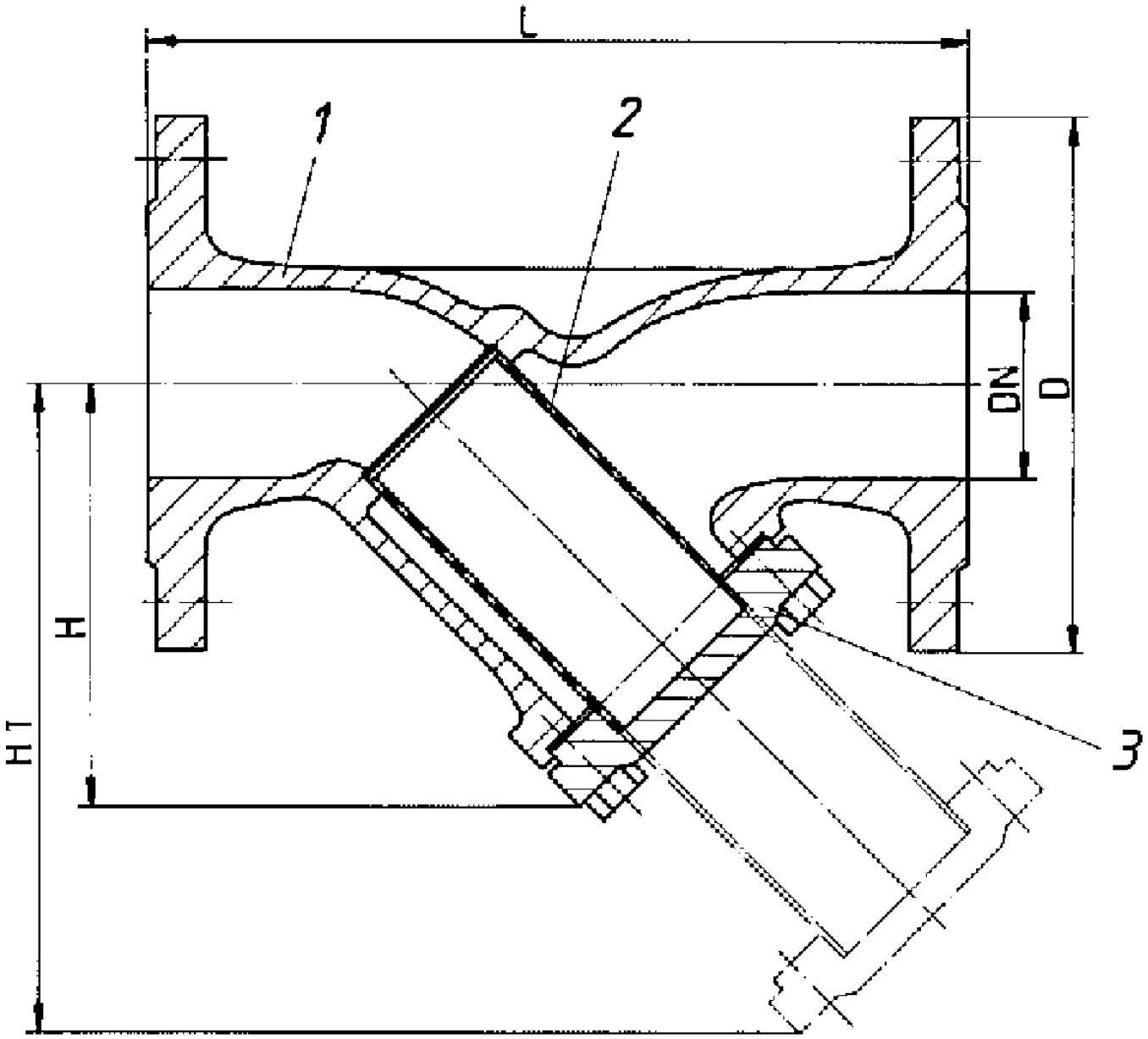

Деталь	1	2	3
Наименование	Корпус	Фильтр	Крышка

Производитель оставляет за собой право на внесение технических изменений в поставляемую Продукцию.

ООО «МСС»,
г.Санкт-Петербург,
Морская набережная15,
тел. +7 (812) 622-03-24

Высокопрочный чугун / Нержавеющая сталь PN16*

Проводимые среды: Пар, холодная и горячая техническая вода, нефтепродукты (топливные, горючие и смазочные масла), другие нейтральные не агрессивные среды.

Наименование	**Корпус**	**Крышка**	**Тарелка**
Материал	Высокопрочный чугун	Нержавеющая сталь	Высокопрочный чугун

DN	D	L	H	Hl	Масса, кг.	№ чертежа
15	95	130	93	137	3,5	**ЛУИЦ.494725.035-01.01**
20	105	150	100	144	4	**ЛУИЦ.494725.036-01.01**
25	115	160	115	185	6,5	**ЛУИЦ.494725.037-01.01**
32	140	180	115	185	7	**ЛУИЦ.494725.038-01.01**
40	150	200	142	200	8	**ЛУИЦ.494725.039-01.01**
50	165	230	165	235	13	**ЛУИЦ.494725.040-01.01**
65	185	290	180	274	18	**ЛУИЦ.494725.041-01.01**
80	200	310	200	305	25	**ЛУИЦ.494725.042-01.01**
100	220	350	235	340	36	**ЛУИЦ.494725.043-01.01**
125	250	400	270	405	57	**ЛУИЦ.494725.044-01.01**
150	285	480	325	490	80	**ЛУИЦ.494725.045-01.01**
200	340	600	380	590	140	**ЛУИЦ.494725.046-01.01**
250	395	730	460	680	215	**ЛУИЦ.494725.047-01.01**
300	445	850	600	855	300	**ЛУИЦ.494725.048-01.01**
300 и более **– по заказу**						

*DN150-200 номинальное давление – PN10. DN250 и более – PN6.

DN	Размер ячейки фильтра
15-65	0.8 мм
80-150	1.25 мм
200-300	1.6 мм

Производитель оставляет за собой право на внесение технических изменений в поставляемую Продукцию.

ООО «МСС»,
г.Санкт-Петербург,
Морская набережная15,
тел. +7 (812) 622-03-24

Сталь / Нержавеющая сталь PN40*

Проводимые среды: Пар, холодная и горячая техническая вода, нефтепродукты (топливные, горючие и смазочные масла), другие нейтральные не агрессивные среды.

Наименование	**Корпус**	**Крышка**	**Тарелка**
Материал	Сталь	Нержавеющая сталь	Сталь

DN	D	L	H	Hl	Масса, кг.	№ чертежа
15	95	130	93	137	3,5	**ЛУИЦ.494725.035-01.02**
20	105	150	100	144	4	**ЛУИЦ.494725.036-01.02**
25	115	160	115	185	6,5	**ЛУИЦ.494725.037-01.02**
32	140	180	115	185	7	**ЛУИЦ.494725.038-01.02**
40	150	200	142	200	8	**ЛУИЦ.494725.039-01.02**
50	165	230	165	235	13	**ЛУИЦ.494725.040-01.02**
65	185	290	180	274	18	**ЛУИЦ.494725.041-01.02**
80	200	310	200	305	25	**ЛУИЦ.494725.042-01.02**
100	235	350	235	340	36	**ЛУИЦ.494725.043-01.02**
125	270	400	270	405	57	**ЛУИЦ.494725.044-01.02**
150	300	480	325	490	80	**ЛУИЦ.494725.045-01.02**
200	360	600	380	590	140	**ЛУИЦ.494725.046-01.02**
250	425	730	460	680	215	**ЛУИЦ.494725.047-01.02**
300	485	850	600	855	300	**ЛУИЦ.494725.048-01.02**
300 и более **– по заказу**						

*DN150-200 номинальное давление – PN25. DN250 и более – PN16.

DN	Размер ячейки фильтра
15-65	0.8 мм
80-150	1.25 мм
200-300	1.6 мм

Производитель оставляет за собой право на внесение технических изменений в поставляемую Продукцию.

ООО «МСС»,
г.Санкт-Петербург,
Морская набережная15,
тел. +7 (812) 622-03-24

Нержавеющая сталь / Нержавеющая сталь PN16*

Проводимые среды: Пар, холодная и горячая техническая вода, нефтепродукты (топливные, горючие и смазочные масла), другие нейтральные не агрессивные среды.

Наименование	**Корпус**	**Крышка**	**Тарелка**
Материал	Нержавеющая сталь	Нержавеющая сталь	Нержавеющая сталь

DN	D	L	H	Hl	Масса, кг.	№ чертежа
15	95	130	93	137	3,5	**ЛУИЦ.494725.035-01.03**
20	105	150	100	144	4	**ЛУИЦ.494725.036-01.03**
25	115	160	115	185	6,5	**ЛУИЦ.494725.037-01.03**
32	140	180	115	185	7	**ЛУИЦ.494725.038-01.03**
40	150	200	142	200	8	**ЛУИЦ.494725.039-01.03**
50	165	230	165	235	13	**ЛУИЦ.494725.040-01.03**
65	185	290	180	274	18	**ЛУИЦ.494725.041-01.03**
80	200	310	200	305	25	**ЛУИЦ.494725.042-01.03**
100	220	350	235	340	36	**ЛУИЦ.494725.043-01.03**
125	250	400	270	405	57	**ЛУИЦ.494725.044-01.03**
150	285	480	325	490	80	**ЛУИЦ.494725.045-01.03**
200	340	600	380	590	140	**ЛУИЦ.494725.046-01.03**
250	395	730	460	680	215	**ЛУИЦ.494725.047-01.03**
300	445	850	600	855	300	**ЛУИЦ.494725.048-01.03**
300 и более **– по заказу**						

*DN150-200 номинальное давление – PN10. DN250 и более – PN6.

DN	Размер ячейки фильтра
15-65	0.8 мм
80-150	1.25 мм
200-300	1.6 мм

Производитель оставляет за собой право на внесение технических изменений в поставляемую Продукцию.

ООО «МСС»,
г.Санкт-Петербург,
Морская набережная15,
тел. +7 (812) 622-03-24

Фильтр Y-тип муфтовый с сеткой из нержавеющей стали PN16

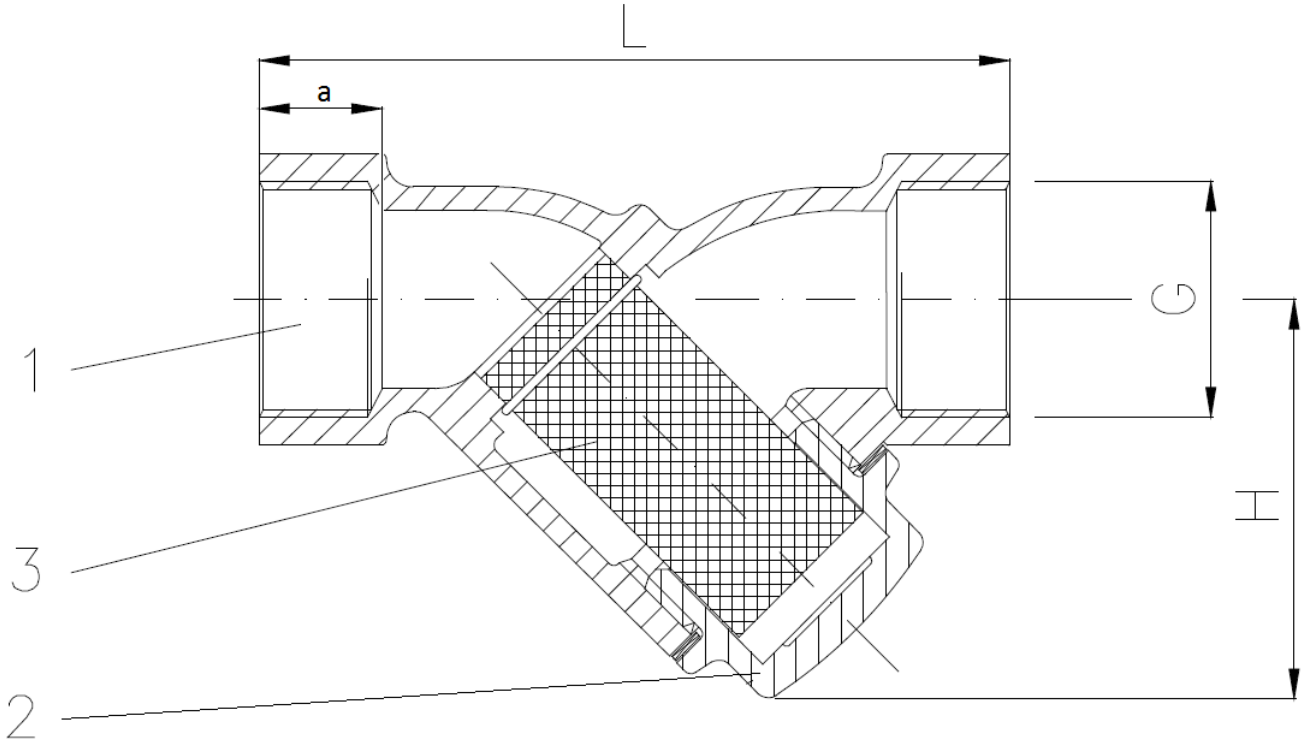

Деталь	1	2	3
Наименование	Корпус	Крышка	Фильтр

***По запросу поставляется с различными материалами исполнения.**

Производитель оставляет за собой право на внесение технических изменений в поставляемую Продукцию.

ООО «МСС»,
г.Санкт-Петербург,
Морская набережная15,
тел. +7 (812) 622-03-24

Бронза / Нержавеющая сталь PN16

Проводимые среды: Морская вода, холодная и горячая техническая вода, нефтепродукты (топливные, горючие и смазочные масла), другие нейтральные не агрессивные среды.

Наименование	**Корпус**	**Крышка**	**Тарелка**
Материал	Бронза	Бронза	Нержавеющая сталь

DN	L	H	G	a	Масса, кг.	№ чертежа
8	52	37	1/4 "	9	0,2	**ЛУИЦ.494722.001-01.01**
10	52	37	3/8 "	9	0,2	**ЛУИЦ.494722.002-01.01**
15	65	40	1/2 "	11	0,2	**ЛУИЦ.494722.003-01.01**
20	75	45	3/4 "	12	0,3	**ЛУИЦ.494722.004-01.01**
25	90	57	1 "	14	0,5	**ЛУИЦ.494722.005-01.01**
32	110	70	1 1/4 "	16	0,8	**ЛУИЦ.494722.006-01.01**
40	120	75	1 1/2 "	18	1	**ЛУИЦ.494722.007-01.01**
50	150	85	2 "	20	1,7	**ЛУИЦ.494722.008-01.01**
65	190	108	2 1/2 "	22	2,9	**ЛУИЦ.494722.009-01.01**
80	220	130	3 "	25	4,1	**ЛУИЦ.494722.010-01.01**

Безопасные рабочие температуры и давления:

Температура	**Давление**
До 120 °С	макс. 16 бар
До 150 °С	макс. 10 бар
До 225 °С	макс. 6 бар

Производитель оставляет за собой право на внесение технических изменений в поставляемую Продукцию.